# ARCHITECTURA PLATO DE DUCHA RECTANGULAR RECTANGULAR

## INFORMACIÓN DEL PRODUCTO

| | |
|---|---|
| Título del artículo | Villeroy & Boch Architectura Plato de ducha rectangular, 900 x 750 x 15 mm, Blanco |
| Número de artículo | UDA9075ARA215V-01 |
| Montaje / tipo de montaje | Montado en superficie, Instalación en esquina\|instalación a ras\| Instalación sobre una base |
| Indicaciones de montaje | Para los platos de ducha MetalRim con una altura de borde de 15 mm, reocmendamos aplicar un compuesto sellador conforme a ETAG 022 por debajo del plato de ducha, sobre la estructura sobre el suelo, para evitar esta se humedezca., La altura de montaje del plato de ducha se puede reducir en 30 mm mediante el juego de desagüe Viega 634 100. ¡Atención! Este accesorio de desagüe no cumple la norma EN274. |
| Suministro | 1 x plato de ducha rectangular , 1 x tapa de desagüe en Blanco Alpino (01), con los colores mate, tapa de desagüe en colores mate a juego. |
| Longitud en mm | 900 |
| Anchura en mm | 750 |
| Altura en mm | 15 |
| Profundidad interior | 14 |
| Colección | Architectura |
| Material | Acrílico |
| Nombre del color de la pintura | Blanco |
| Otro material | Tapa del desagüe: Acrílico |
| Otras superficies | Tapa del desagüe: brillo |
| Forma | Rectangular |
| Nombre del color | Blanco |
| Otros nombres de color | Tapa del desagüe: Blanco |
| Superficie antibacteriana (con AntiBac) | No |
| Fácil limpieza de las superficies (CeramicPlus) | No |
| Con sistema antideslizante | No |

## TECHNICAL DRAWINGS

**UDA9075ARA215V-01**

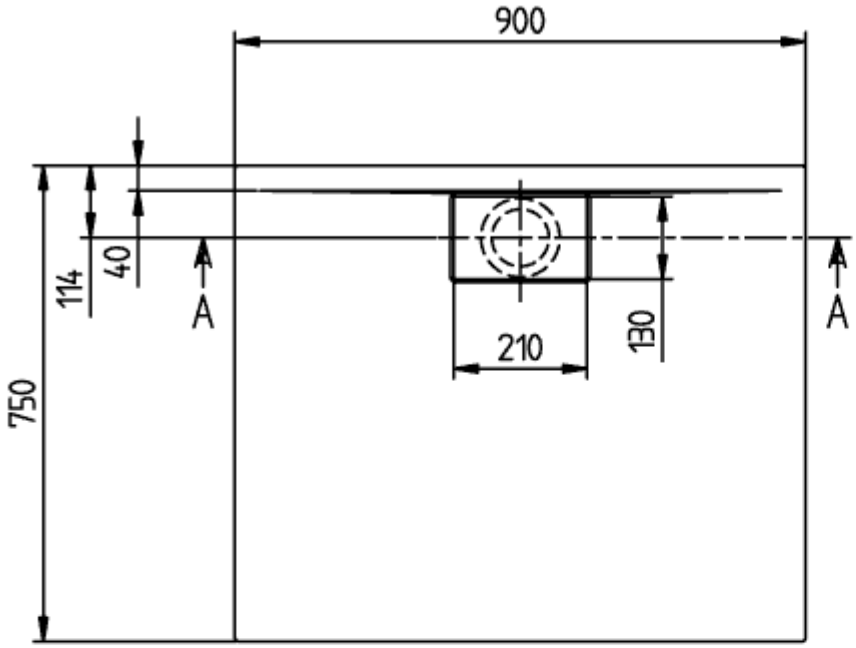


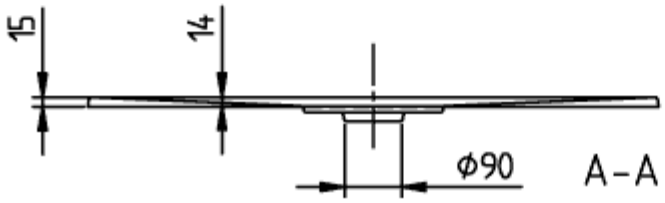


ARCHITECTURA METAL
RIM 900x750
UDA9075ARA215

V02 / 31-03-2021

# UDA9075ARA215V-01

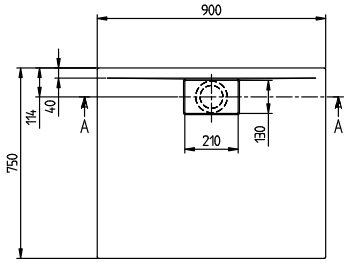


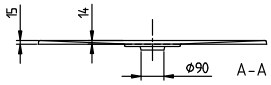


| | |
|---|---|
| ARCHITECTURA METAL<br>RIM 900x750<br>UDA9075ARA215 | Villeroy & Boch<br>1748 |
| V02 / 31-03-2021 | |