ARCHITECTURA PLATO DE DUCHA RECTANGULAR RECTANGULAR

INFORMACIÓN DEL PRODUCTO

Título del artículo	Villeroy & Boch Architectura Plato de ducha rectangular, 1000 x 800 x 15 mm, Blanco
Número de artículo	UDA1080ARA215GV-01
Montaje / tipo de montaje	Montado en superficie, Instalación en esquina|instalación a ras| Instalación sobre una base
Indicaciones de montaje	Para los platos de ducha MetalRim con una altura de borde de 15 mm, reocmendamos aplicar un compuesto sellador conforme a ETAG 022 por debajo del plato de ducha, sobre la estructura sobre el suelo, para evitar esta se humedezca., La altura de montaje del plato de ducha se puede reducir en 30 mm mediante el juego de desagüe Viega 634 100. ¡Atención! Este accesorio de desagüe no cumple la norma EN274.
Suministro	1 x plato de ducha rectangular , 1 x tapa de desagüe en Blanco Alpino (01), con los colores mate, tapa de desagüe en colores mate a juego.
Longitud en mm	1000
Anchura en mm	800
Altura en mm	15
Profundidad interior	15
Colección	Architectura
Material	Acrílico
Nombre del color de la pintura	Blanco
Otro material	Tapa del desagüe: Acrílico
Otras superficies	Tapa del desagüe: brillo
Forma	Rectangular
Nombre del color	Blanco
Otros nombres de color	Tapa del desagüe: Blanco
Superficie antibacteriana (con AntiBac)	No
Fácil limpieza de las superficies (CeramicPlus)	No
Con sistema antideslizante	Si

TECHNICAL DRAWINGS

UDA1080ARA215GV-01

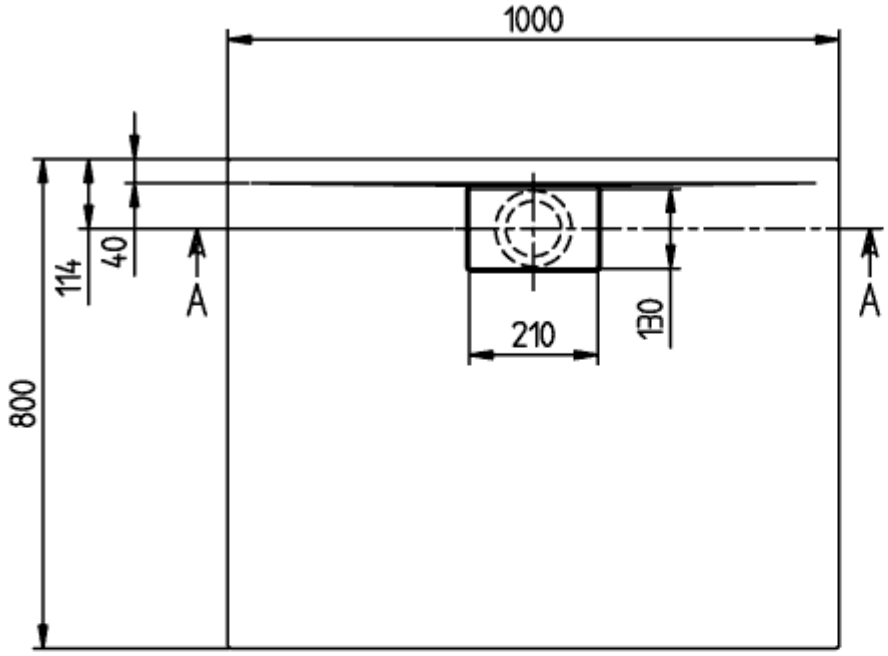

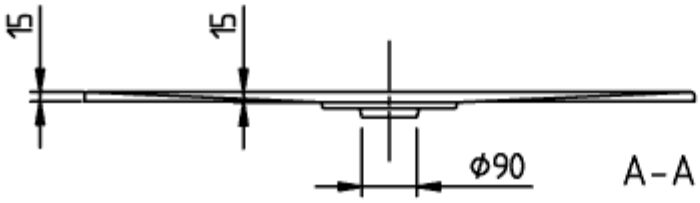

ARCHITECTURA METAL
RIM 1000x800
UDA1080ARA215

V02 / 31-03-2021

UDA1080ARA215GV-01

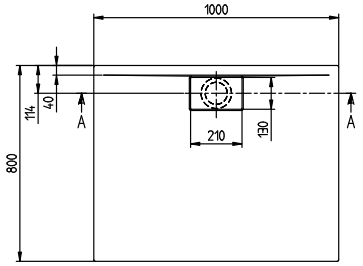

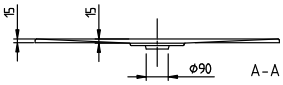

ARCHITECTURA METAL RIM 1000x800 UDA1080ARA215	Villeroy & Boch 1748
V02 / 31-03-2021	