ACCESORIOS DESAGÜE TEMPOPLEX PLUS

INFORMACIÓN DEL PRODUCTO

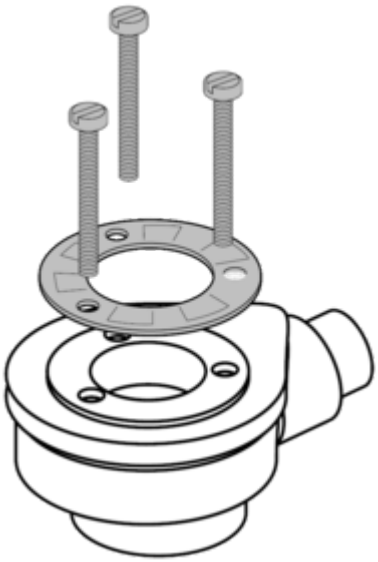

Título del artículo	Villeroy & Boch Accesorios Desagüe Tempoplex Plus, 140 x 270 x 140 mm
Número de artículo	U90881299
Suministro	1 x desagüe
Profundidad en mm	270
Anchura en mm	140
Altura en mm	140
Colección	Accesorios