O.NOVO GRIFERÍA MONOMANDO DE LAVABO REDONDO

INFORMACIÓN DEL PRODUCTO

Título del artículo	Villeroy & Boch O.novo Grifería monomando de lavabo con desagüe automático, Chrome
Número de artículo	TVW10410111061
Montaje / tipo de montaje	Montado en el techo
Suministro	1 x accesorio de grifería , 1 llave de aireador 1 válvula de desagüe 1 fijación 2 latiguillos de conexión 1 x instrucciones de instalación
Longitud en mm	150
Anchura en mm	50
Altura en mm	155
Colección	O.novo
Material	Latón
surface	brillo
Nombre del color de la pintura	Chrome
Air plus	Un aireador enriquece el agua con aire que produce un chorro especialmente suave y además ahorra agua
Easy clean	Mayor vida útil: eliminación óptima de la cal solamente frotando las boquillas y los aireadores para limpiarlos
Aqua smart	Flujo de agua sostenible y limitado: ahorro de agua sin sacrificar el rendimiento
Smartpressure	Caudal de agua constante para los mezcladores de lavabo independientemente de las fluctuaciones de presión en el sistema de tuberías
Angle jet regulator	5
Cartridge	Cartucho de cerámica
Swivel aerator	No
Thermostat	No
Cool Tap	No
Spray types	Eyector confort
Forma	redondo
Nombre del color	Chrome

TECHNICAL DRAWINGS

TVW10410111061

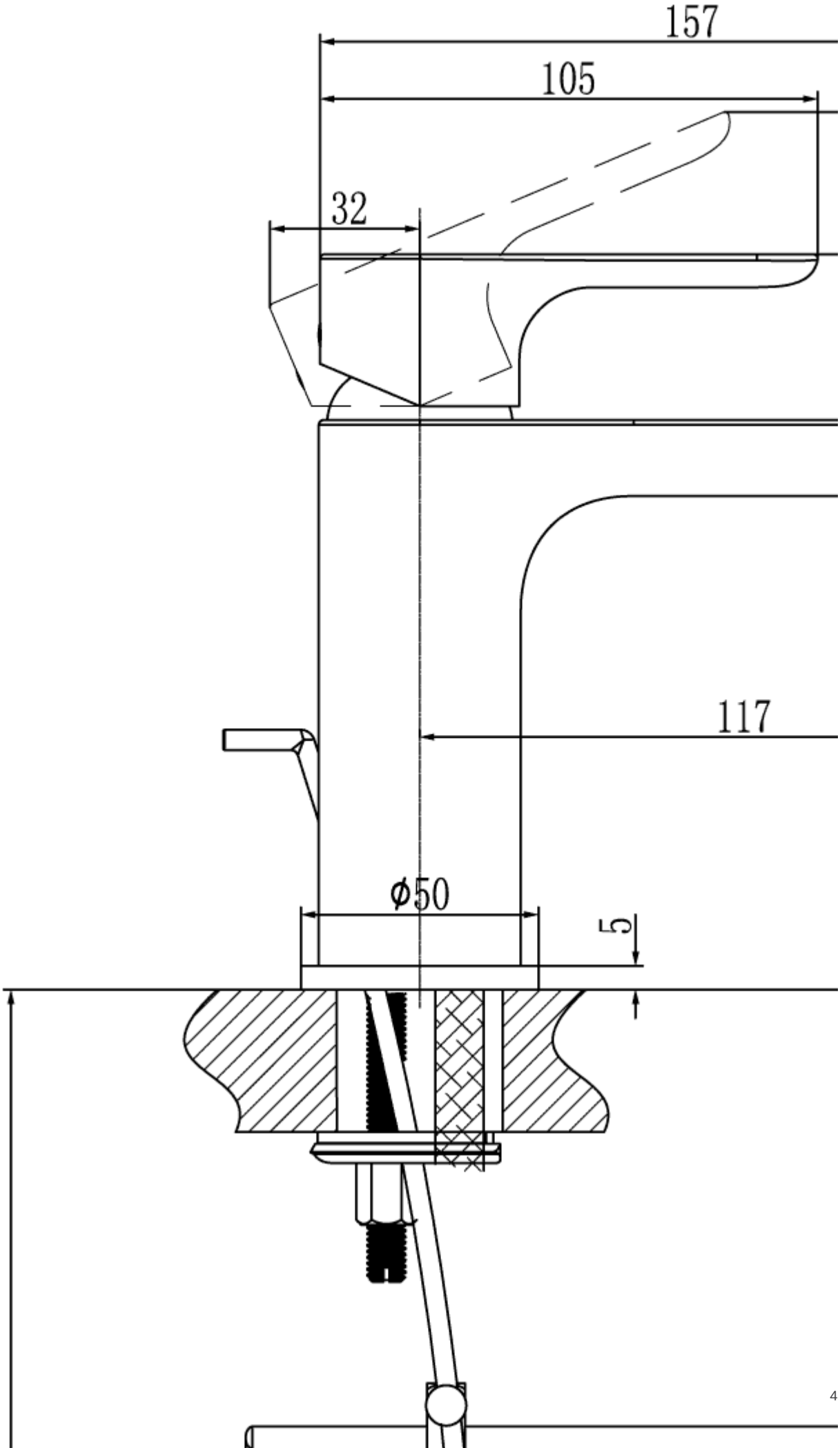
157
105
32
117
ϕ50
5
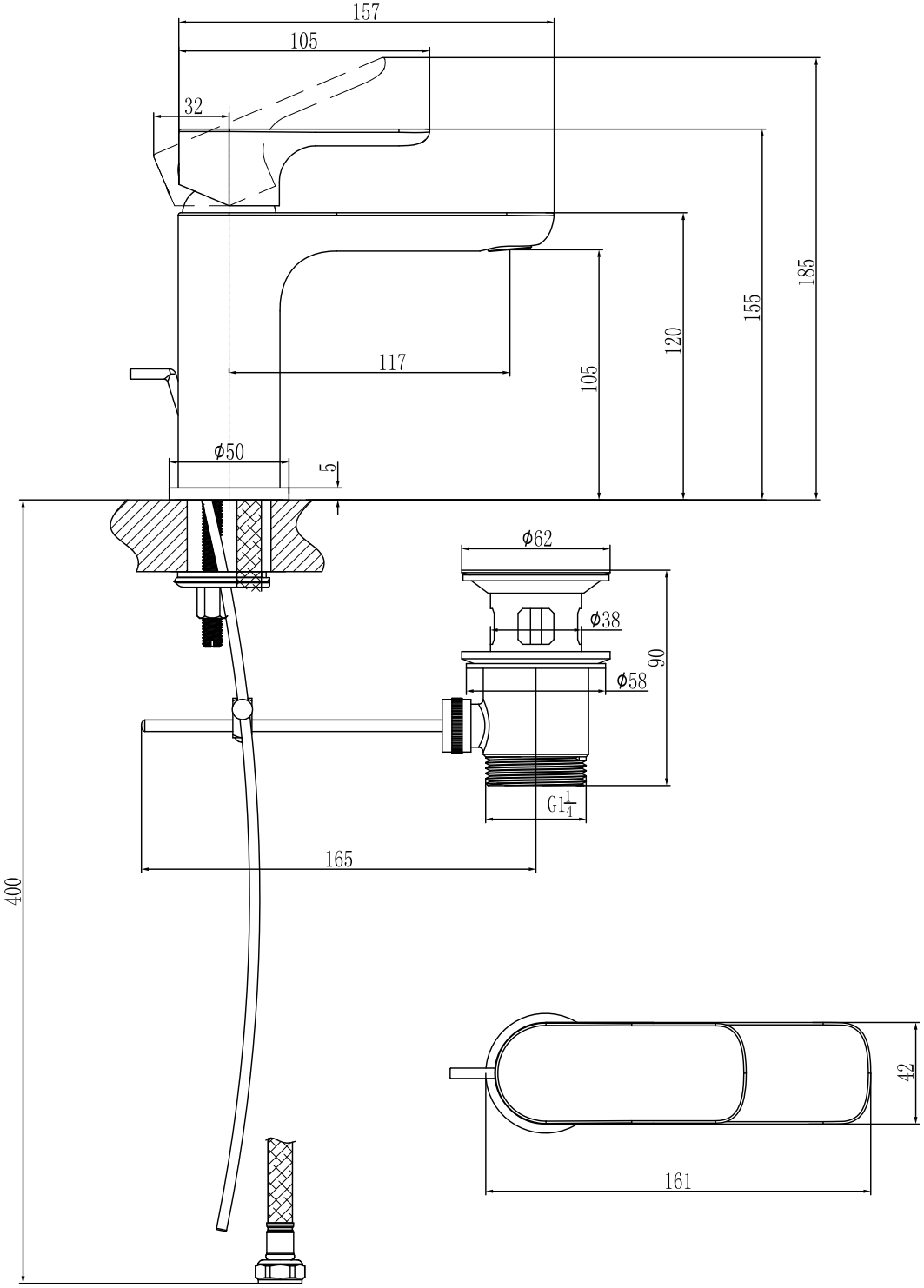
TVW10410111061