# O.NOVO GRIFERÍA MONOMANDO EMPOTRADA REDONDO

## INFORMACIÓN DEL PRODUCTO

| | |
|---|---|
| Título del artículo | Villeroy & Boch O.novo Grifería monomando empotrada, Chrome |
| Número de artículo | TVS10435300061 |
| Montaje / tipo de montaje | Montado en pared |
| Suministro | 1 x accesorio de grifería , 1 x instrucciones de instalación |
| Longitud en mm | 46 |
| Anchura en mm | 170 |
| Altura en mm | 170 |
| Colección | O.novo |
| Material | Latón |
| surface | brillo |
| Nombre del color de la pintura | Chrome |
| Cartridge | Cartucho de cerámica |
| Swivel aerator | No |
| Thermostat | No |
| Cool Tap | No |
| Forma | redondo |
| Nombre del color | Chrome |

# TECHNICAL DRAWINGS

**TVS10435300061**

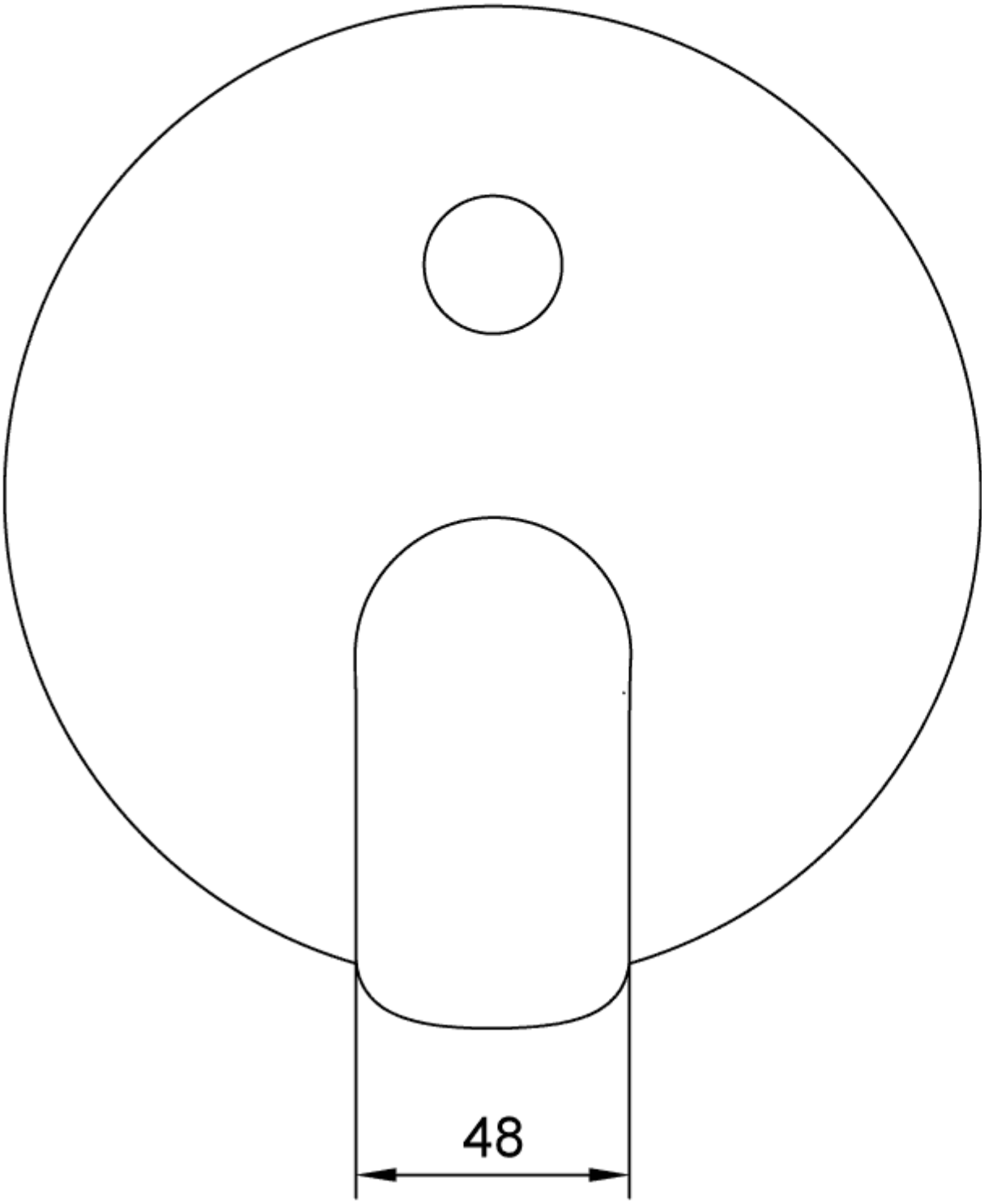
48
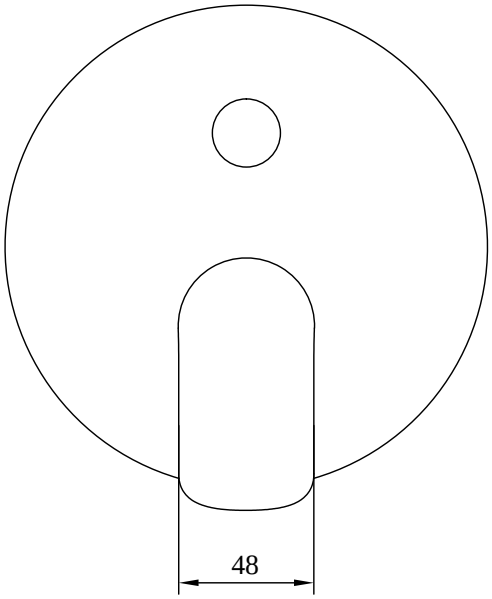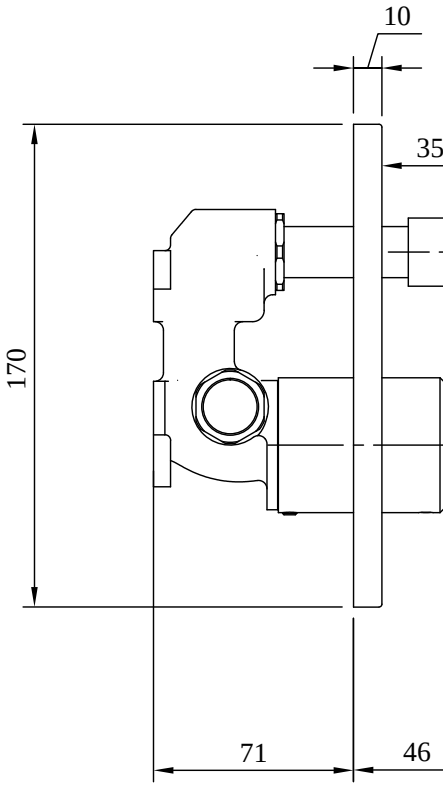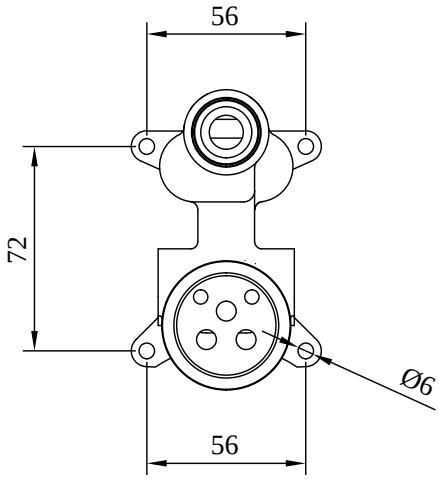
**TVS10435300061**