SUBWAY 2.0 MODULO LATERAL ANGULAR

INFORMACIÓN DEL PRODUCTO

Título del artículo	Villeroy & Boch Subway 2.0 Modulo lateral, 1 puerta, 2 cajones, 356 x 857 x 370 mm, Truffle Grey / Glass Silver Grey
Número de artículo	A7120RVG
Montaje / tipo de montaje	Montado en pared
Tipo de apertura	1 puerta, 2 cajones
Bisagra de la puerta	bisagras a la izquierda
Equipamiento	2 x cajón , 1 x puerta 1 x estante
Suministro	1 x mueble lateral , 1 x juego de sujeción
Profundidad en mm	370
Anchura en mm	356
Altura en mm	857
Colección	Subway 2.0
Función	con SoftClosing
Material del frontal	Tablero aglomerado
Superficie frontal	Revestimiento directo
Material del cuerpo	Tablero aglomerado
Superficie cuerpo	Revestimiento directo
Material de la placa de cubierta	Cristal
Otro material	Tirador: Plástico
Otras superficies	Tirador: Pintura, mate
Forma	angular
Nombre del color	Truffle Grey
Nombre del color de la placa de cubierta	Glass Silver Grey
Otros nombres de color	Tirador: color plata mate
Con iluminación	No
Compatible con domótica	No

TECHNICAL DRAWINGS

A7120RVG

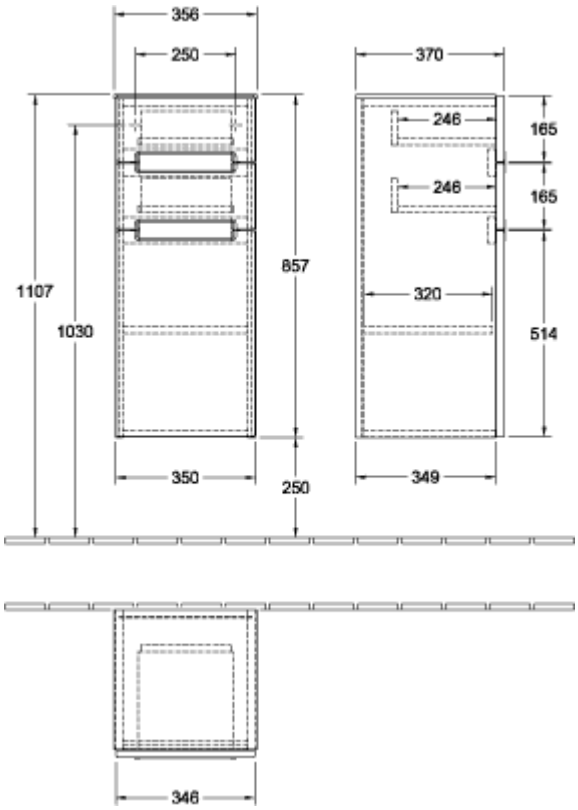

A7120RVG

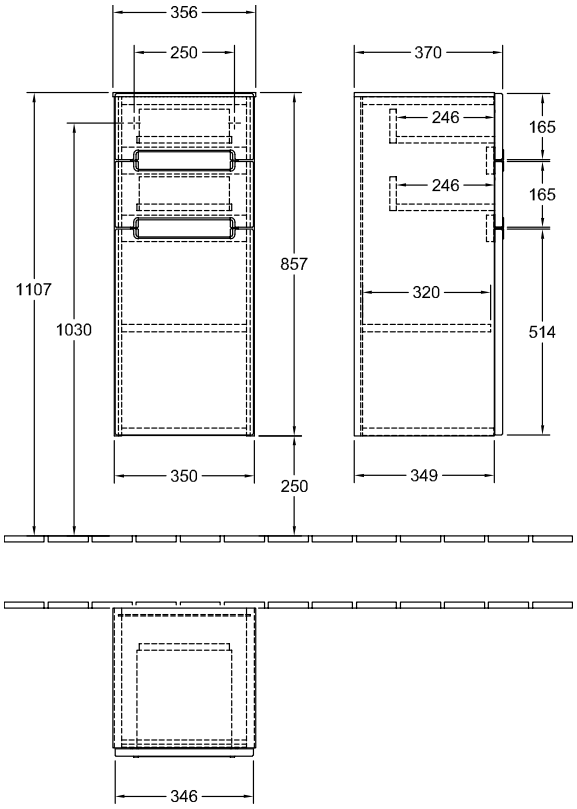
356
250
370
246
165
246
165
857
1107
320
1030
514
350
250
349
346