SUBWAY 2.0 ARMARIO ALTO ANGULAR

INFORMACIÓN DEL PRODUCTO

Título del artículo	Villeroy & Boch Subway 2.0 Armario alto, 2 puertas, 350 x 1650 x 370 mm, Glossy White
Número de artículo	A70910DH
Montaje / tipo de montaje	Montado en pared
Tipo de apertura	2 puertas
Bisagra de la puerta	bisagras a la izquierda
Equipamiento	2 x puerta , 3 x estante
Suministro	1 x mueble alto , 1 x juego de sujeción
Profundidad en mm	370
Anchura en mm	350
Altura en mm	1650
Colección	Subway 2.0
Función	con SoftClosing
Material del frontal	MDF
Superficie frontal	Película
Material del cuerpo	MDF
Superficie cuerpo	Película
Forma	angular
Nombre del color	Glossy White
Con iluminación	No
Compatible con domótica	No

TECHNICAL DRAWINGS

A70910DH

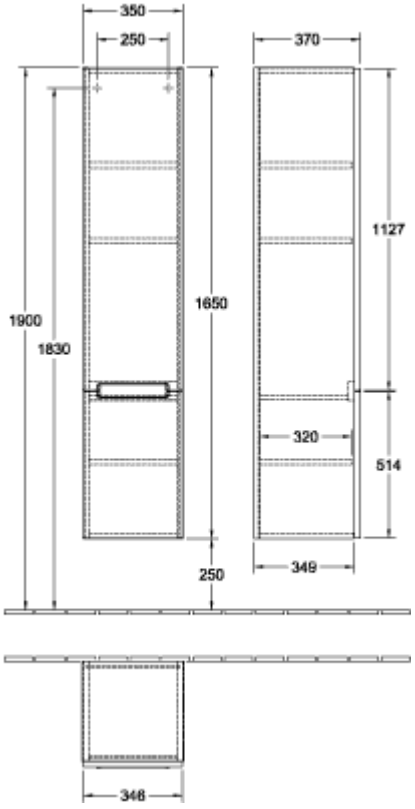
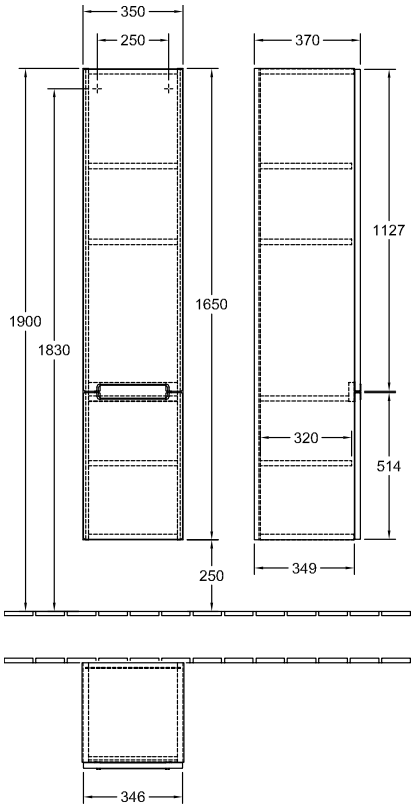
A70910DH