SUBWAY 2.0 MODULO BAJO ANGULAR

INFORMACIÓN DEL PRODUCTO

Título del artículo	Villeroy & Boch Subway 2.0 Modulo bajo, 1 compartimento extraíble, 587 x 420 x 454 mm, Glossy White
Número de artículo	A68710DH
Montaje / tipo de montaje	Montado en pared
Tipo de apertura	1 compartimento extraíble
Equipamiento	1 x caja de accesorios L , 1 x cajón
Suministro	1 x unidad de tocador , 1 x juego de sujeción
Posición del lavabo	lavabo en el centro
Profundidad en mm	454
Anchura en mm	587
Altura en mm	420
Colección	Subway 2.0
Adecuado para	Lavabos seleccionados
Función	con SoftClosing
Material del frontal	MDF
Superficie frontal	Película
Material del cuerpo	MDF
Superficie cuerpo	Película
Otro material	Tirador: Plástico
Otras superficies	Tirador: Pintura, brillo
Forma	angular
Nombre del color	Glossy White
Otros nombres de color	Tirador: color cromo brillante
Con iluminación	No
Compatible con domótica	No

TECHNICAL DRAWINGS

A68710DH

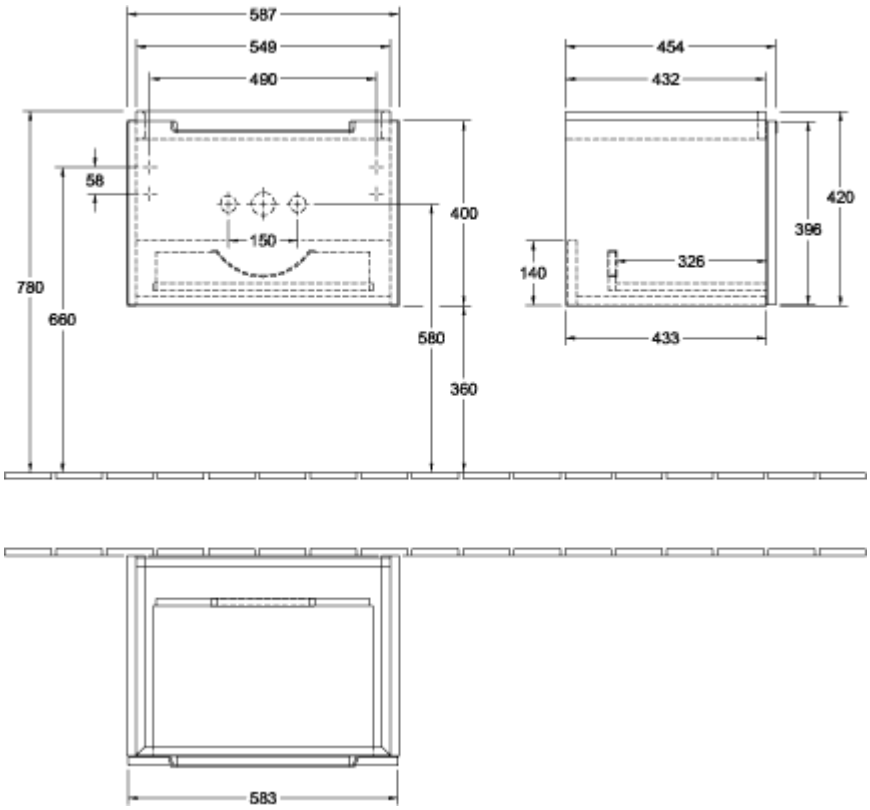

A68710DH

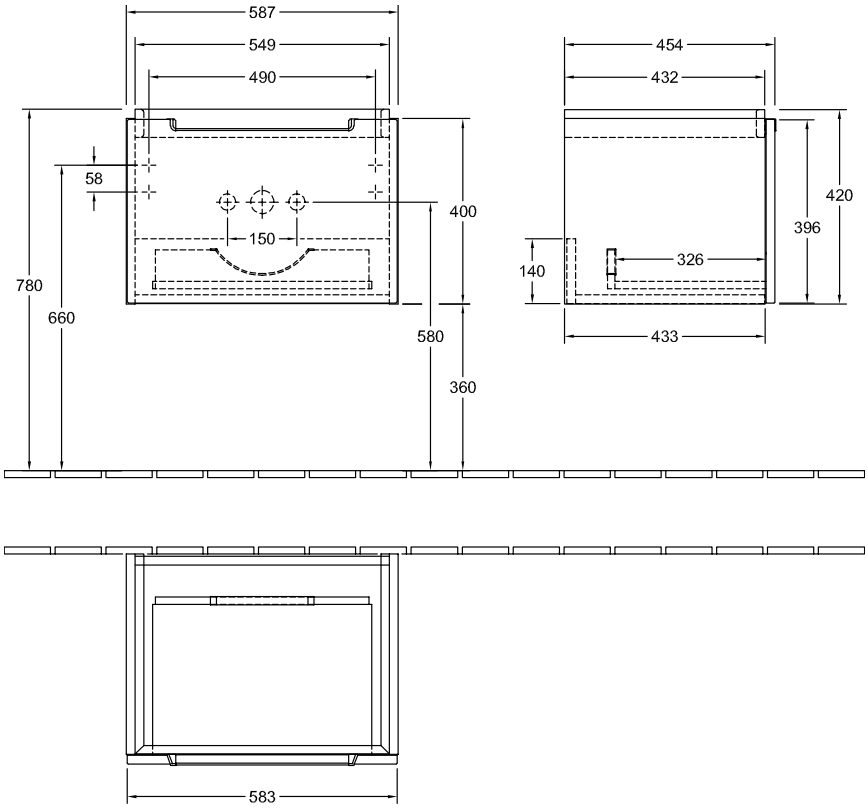
587
549
490
58
150
400
780
660
580
360
454
432
420
396
140
326
433
583