VICARE LAVABO VICARE RECTANGULAR

INFORMACIÓN DEL PRODUCTO

Título del artículo	Villeroy & Boch ViCare Lavabo ViCare, 600 x 490 x 180 mm, Blanco, sin rebosadero
Número de artículo	71196101
Montaje / tipo de montaje	Montado en pared
Suministro	1 x lavabo
Profundidad en mm	490
Anchura en mm	600
Altura en mm	180
Profundidad interior	140
Colección	ViCare
Indicaciones grifos/orificio para el grifo	Atención: en los modelos sin rebosadero debe utilizarse una válvula de desagüe que no pueda cerrarse
Adecuado para	Grifo mezclador de 3 orificios, Aplicación accesible
Material	Cerámica sanitaria
surface	brillo
Nombre del color de la pintura	Blanco
Con rebosadero	No
Forma	Rectangular
Nombre del color	Blanco
Superficie antibacteriana (con AntiBac)	No
Fácil limpieza de las superficies (CeramicPlus)	No
Número de orificios taladrados para grifos	1
Número de orificios pretaladrados	2
Número de lavabos	1

TECHNICAL DRAWINGS

71196101

DE

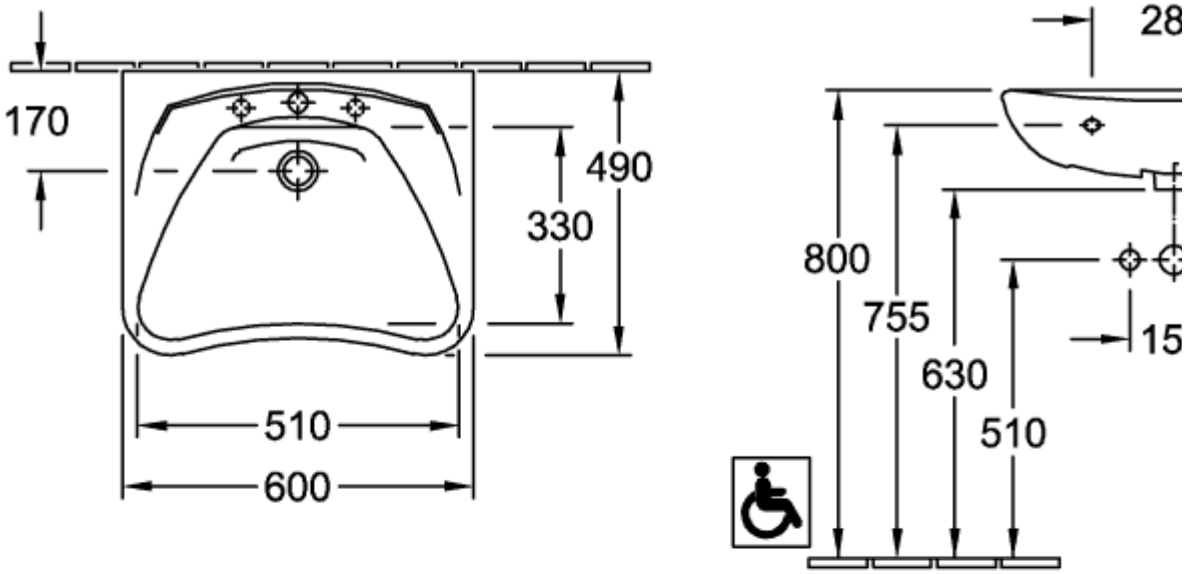

FR+

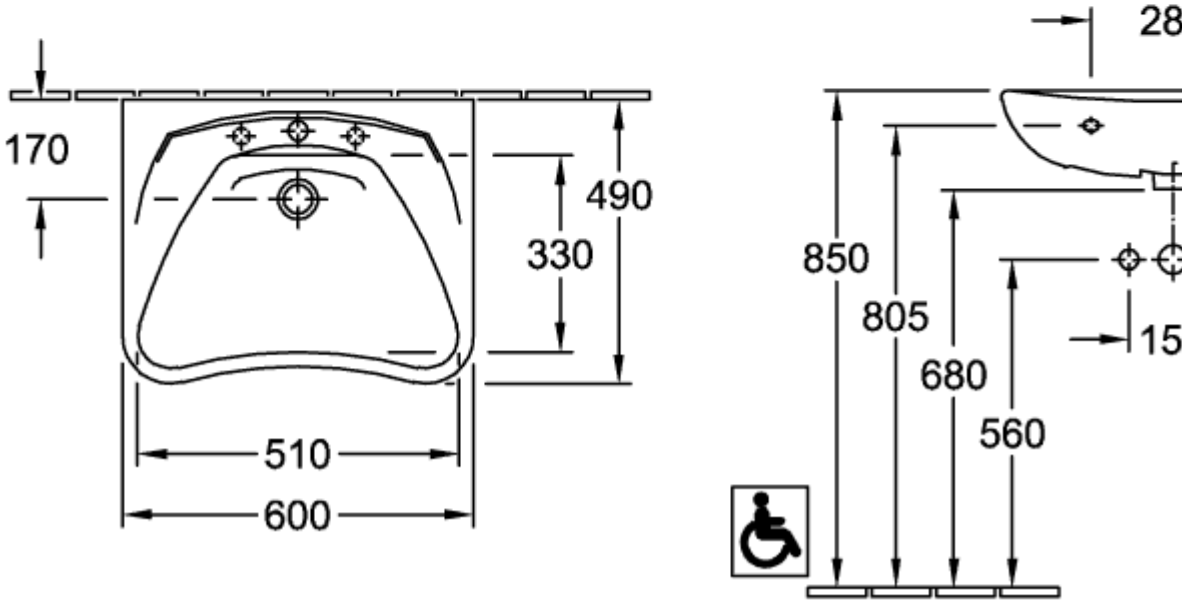

71196101

DE

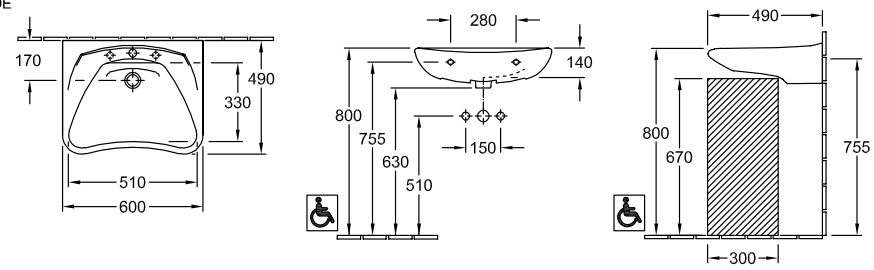
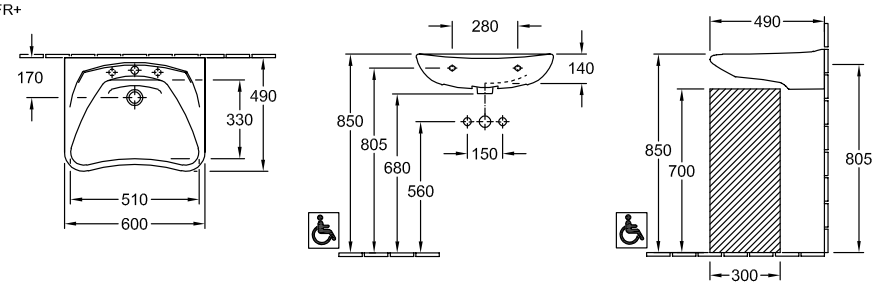
FR+