AVENTO BIDÉ OVALADA

INFORMACIÓN DEL PRODUCTO

Título del artículo	Villeroy & Boch Avento Bidé, montado en pared, 370 x 530 mm, Blanco
Número de artículo	54050001
Montaje / tipo de montaje	Montado en pared
Suministro	1 x bidé , 1 x juego de sujeción
Profundidad en mm	530
Anchura en mm	370
Altura en mm	215
Colección	Avento
Adecuado para	Grifo mezclador de 1 solo orificio
Suspendido - De pie	montado en pared
Material	Cerámica sanitaria
surface	brillo
Nombre del color de la pintura	Blanco
Forma	Ovalada
Nombre del color	Blanco
Superficie antibacteriana (con AntiBac)	No
Fácil limpieza de las superficies (CeramicPlus)	No

TECHNICAL DRAWINGS

54050001

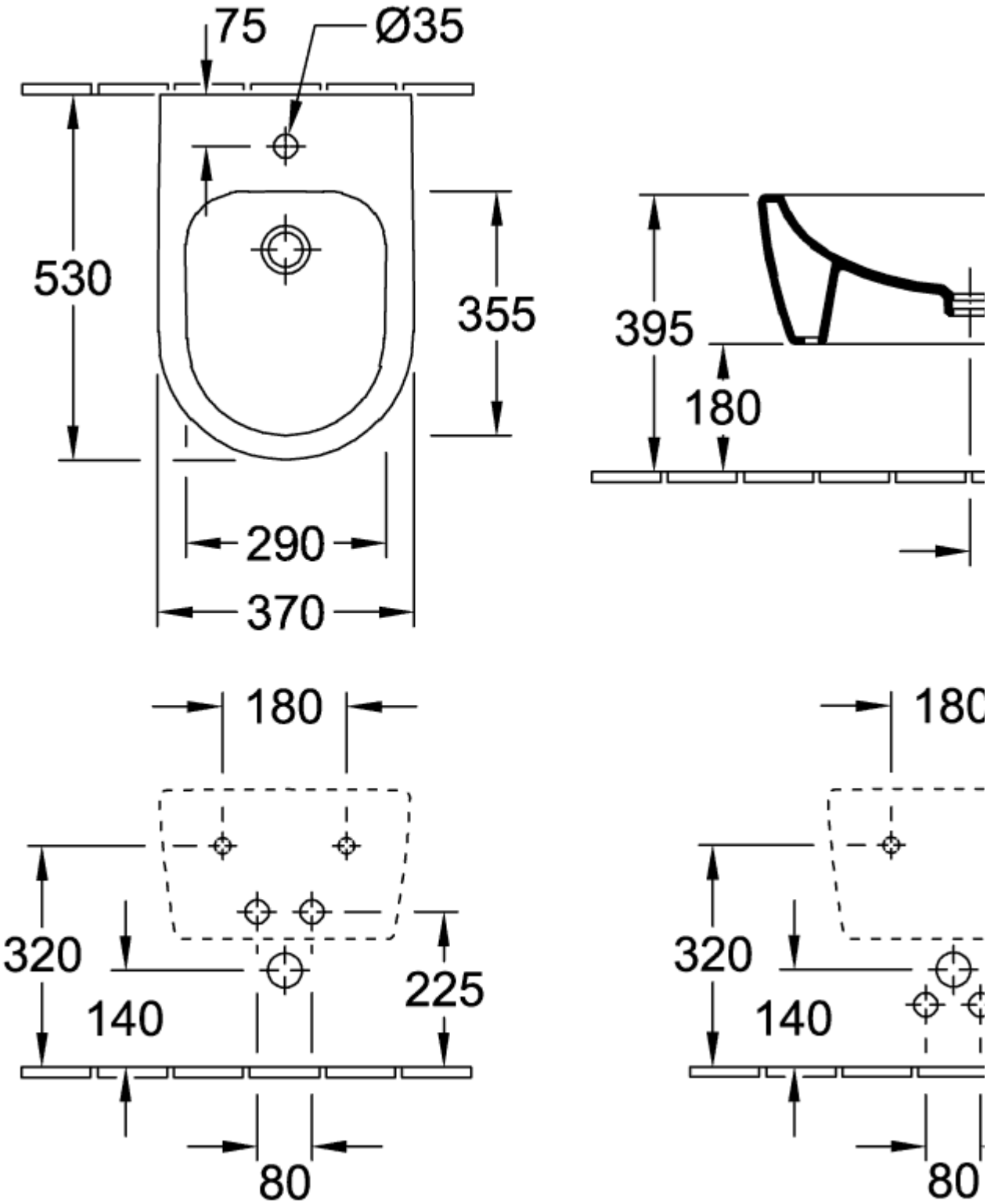

54050001

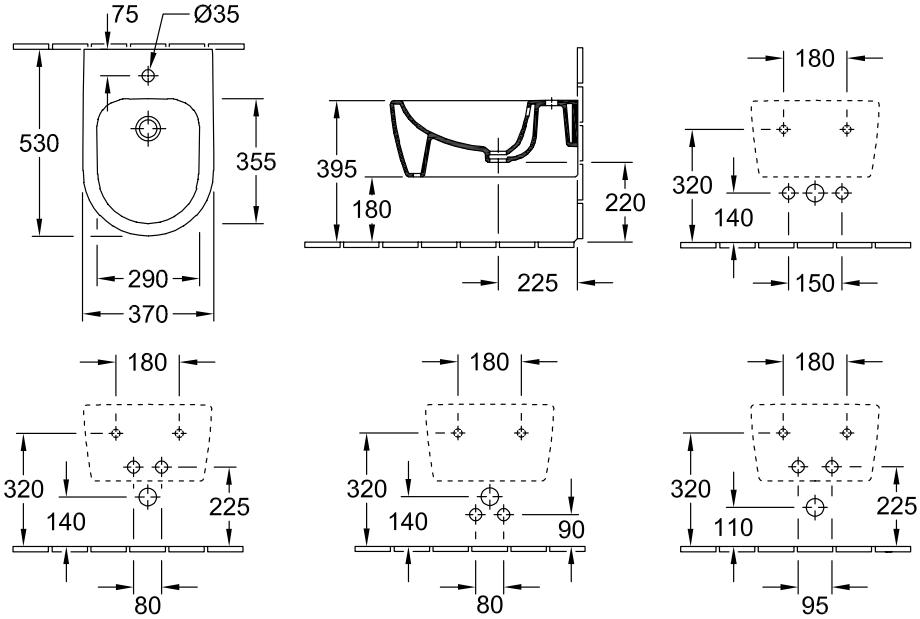
75
Ø35
530
355
290
370
395
180
220
225
180
320
140
150
180
320
140
225
80
180
320
140
90
80
180
320
110
225
95