SQUARO INFINITY PLATO DE DUCHA RECTANGULAR RECTANGULAR

INFORMACIÓN DEL PRODUCTO

Título del artículo	Villeroy & Boch Squaro Infinity Plato de ducha rectangular, 1300 x 700 x 40 mm, Anthracite
Número de artículo	UDQ1370SQI2RV-1S
Montaje / tipo de montaje	Montado en superficie, Instalación en esquina, a la derecha|instalación a ras
Indicaciones de montaje	El usuario puede cortar los platos de ducha de Quaryl siguiendo las instrucciones de montaje; encontrará un vídeo detallado en pro.villeroy-boch.
Suministro	1 x plato de ducha rectangular , 1 x tapa del desagüe en color mate a juego con tira cromada.
Longitud en mm	1300
Anchura en mm	700
Altura en mm	40
Profundidad interior	15
Colección	Squaro Infinity
Material	Quaryl®
Nombre del color de la pintura	Anthracite
Otro material	Tapa del desagüe: Acrílico
Otras superficies	Tapa del desagüe: mate
Premios de diseño	iF Design Award 2016
Forma	Rectangular
Nombre del color	Anthracite
Otros nombres de color	Tapa del desagüe: Anthracite
Superficie antibacteriana (con AntiBac)	No
Fácil limpieza de las superficies (CeramicPlus)	No
Con sistema antideslizante	No

TECHNICAL DRAWINGS

UDQ1370SQI2RV-1S

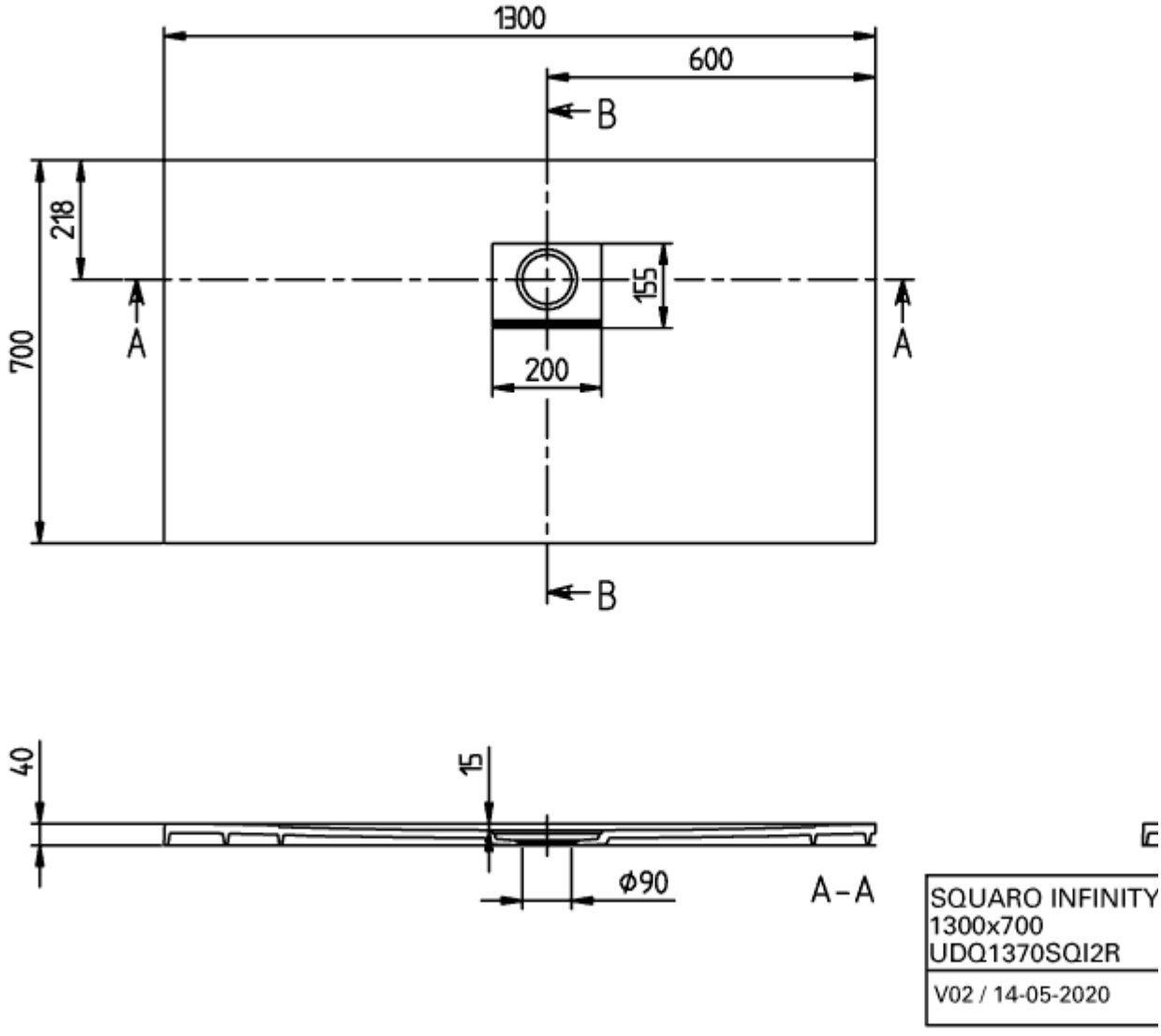
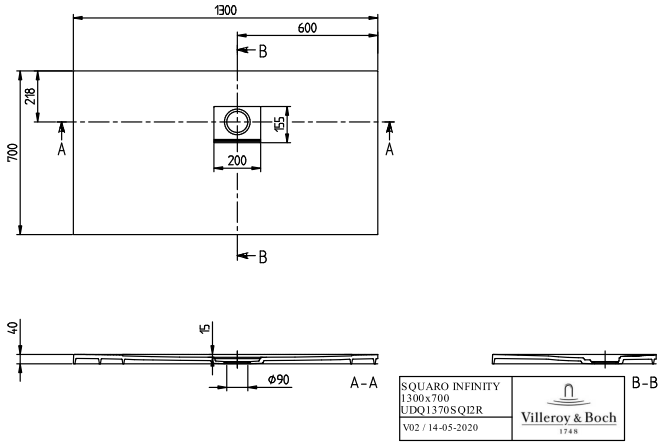
UDQ1370SQI2RV-1S