ARCHITECTURA PLATO DE DUCHA CUADRADO CUADRADO

INFORMACIÓN DEL PRODUCTO

Título del artículo	Villeroy & Boch Architectura Plato de ducha cuadrado, 800 x 800 x 15 mm, Stone White
Número de artículo	UDA8080ARA115V-RW
Montaje / tipo de montaje	Montado en superficie, Instalación en esquina|instalación a ras| Instalación sobre una base
Indicaciones de montaje	Para los platos de ducha MetalRim con una altura de borde de 15 mm, reocmendamos aplicar un compuesto sellador conforme a ETAG 022 por debajo del plato de ducha, sobre la estructura sobre el suelo, para evitar esta se humedezca., La altura de montaje del plato de ducha se puede reducir en 30 mm mediante el juego de desagüe Viega 634 100. ¡Atención! Este accesorio de desagüe no cumple la norma EN274.
Suministro	1 x plato de ducha cuadrado , 1 x tapa de desagüe en Blanco Alpino (01), con los colores mate, tapa de desagüe en colores mate a juego.
Longitud en mm	800
Anchura en mm	800
Altura en mm	15
Profundidad interior	15
Colección	Architectura
Material	Acrílico
Nombre del color de la pintura	Stone White
Otro material	Tapa del desagüe: Acrílico
Otras superficies	Tapa del desagüe: mate
Forma	Cuadrado
Nombre del color	Stone White
Otros nombres de color	Tapa del desagüe: Stone White
Superficie antibacteriana (con AntiBac)	No
Fácil limpieza de las superficies (CeramicPlus)	No
Con sistema antideslizante	No

TECHNICAL DRAWINGS

UDA8080ARA115V-RW

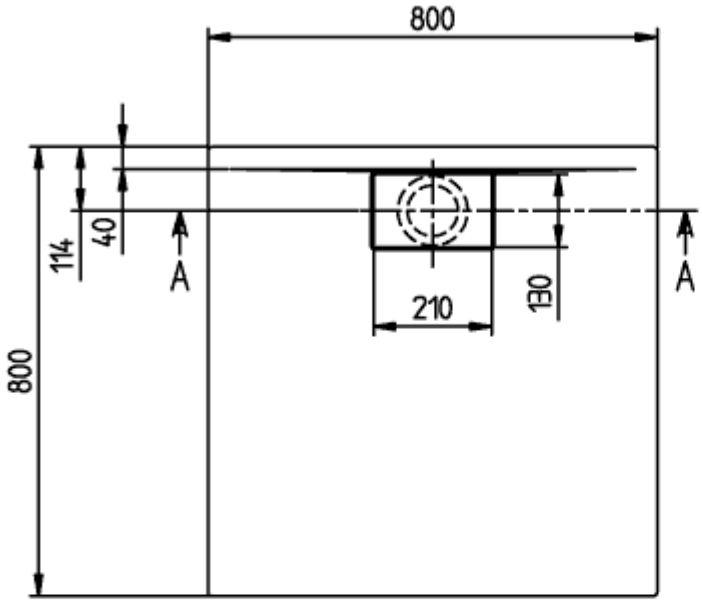

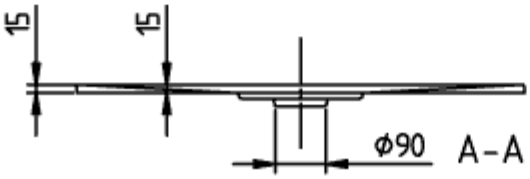

ARCHITECTURA METAL RIM 800x800 UDA8080ARA115	Villeroy
V02 / 31-03-2021	

UDA8080ARA115V-RW

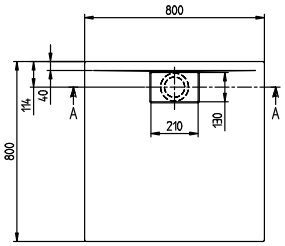

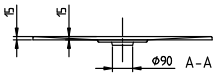

ARCHITECTURA METAL RIM 800x800 UDA8080ARA115	Villeroy & Boch 1748
V02 / 31-03-2021	