FINION BAÑERA EXENTA VERSIÓN EXENTA

INFORMACIÓN DEL PRODUCTO

Título del artículo	Villeroy & Boch Finion Bañera exenta, 1700 x 700 mm, Blanco
Número de artículo	UBQ177FIN7A100V301
Montaje / tipo de montaje	Exento
Suministro	1 x bañera exenta , 1 x válvula push-to-open 1 x rebosadero
Longitud en mm	1700
Anchura en mm	700
Altura en mm	620
Profundidad interior	480
Colección	Finion
Material	Quaryl®
Nombre del color de la pintura	Blanco
Otro material	Desagüe y rebose: Plástico Tapa del desagüe: Plástico
Otras superficies	Desagüe y rebose: brillo, Tapa del desagüe: brillo
Con rebosadero	Si
Número de personas	2
Premios de diseño	iF Design Award 2017
Forma	Versión exenta
Nombre del color	Blanco
Otros nombres de color	Desagüe y rebose: Chrome, Tapa del desagüe: Chrome
Con sistema antideslizante	No
Salida / Desagüe	salida central
Forma interior	rectangular
SilentFlow	No

TECHNICAL DRAWINGS

UBQ177FIN7A100V301

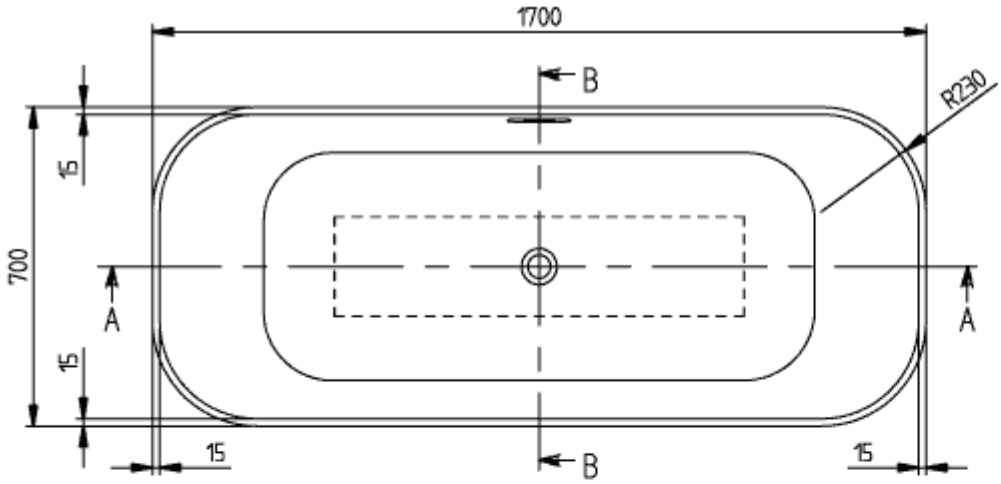

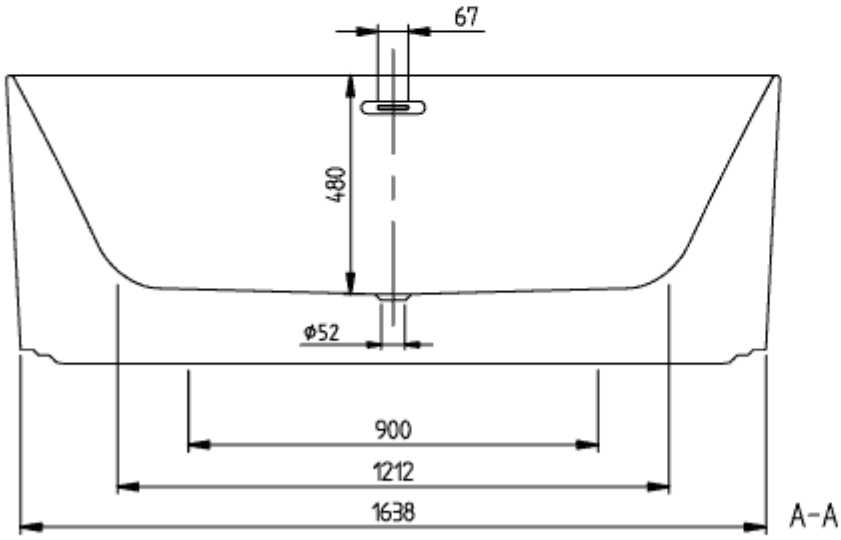

FINION 1700x700
UBQ177FIN7

V02/ 25-02-2020
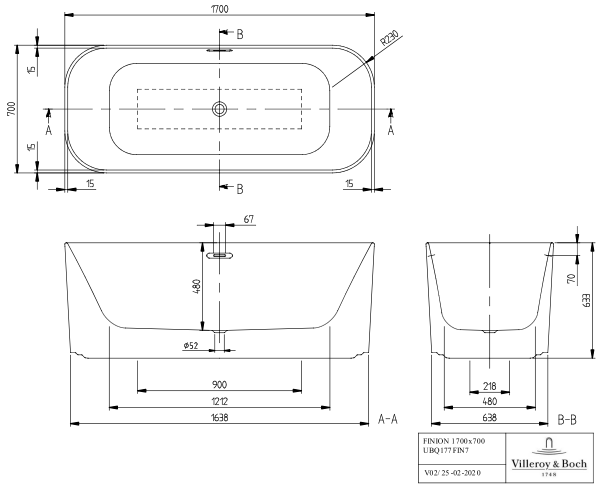
UBQ177FIN7A100V301