LOOP & FRIENDS BAÑERA OVALADA OVALADA

INFORMACIÓN DEL PRODUCTO

Título del artículo	Villeroy & Boch Loop & Friends Bañera ovalada SQUARE, 1800 x 800 mm, Blanco
Número de artículo	UBA180LFS7V-01
Montaje / tipo de montaje	Integrado
Suministro	1 x bañera ovalada
Longitud en mm	1800
Anchura en mm	800
Altura en mm	465
Profundidad interior	440
Colección	Loop & Friends
Material	Acrílico
Nombre del color de la pintura	Blanco
Con rebosadero	Si
Número de personas	2
Forma	Ovalada
Nombre del color	Blanco
Con sistema antideslizante	No
Salida / Desagüe	salida central
Forma interior	rectangular
SilentFlow	No

TECHNICAL DRAWINGS

UBA180LFS7V-01

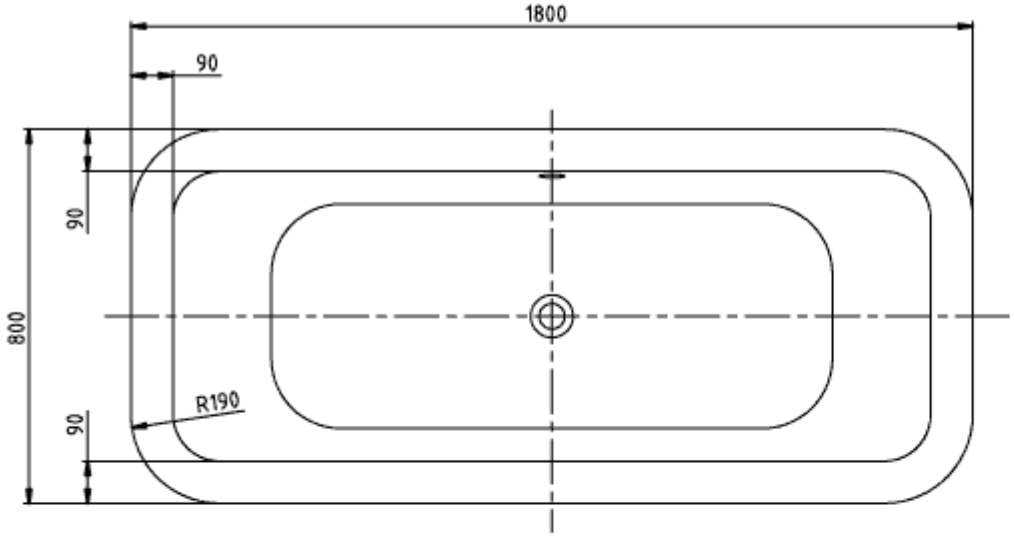

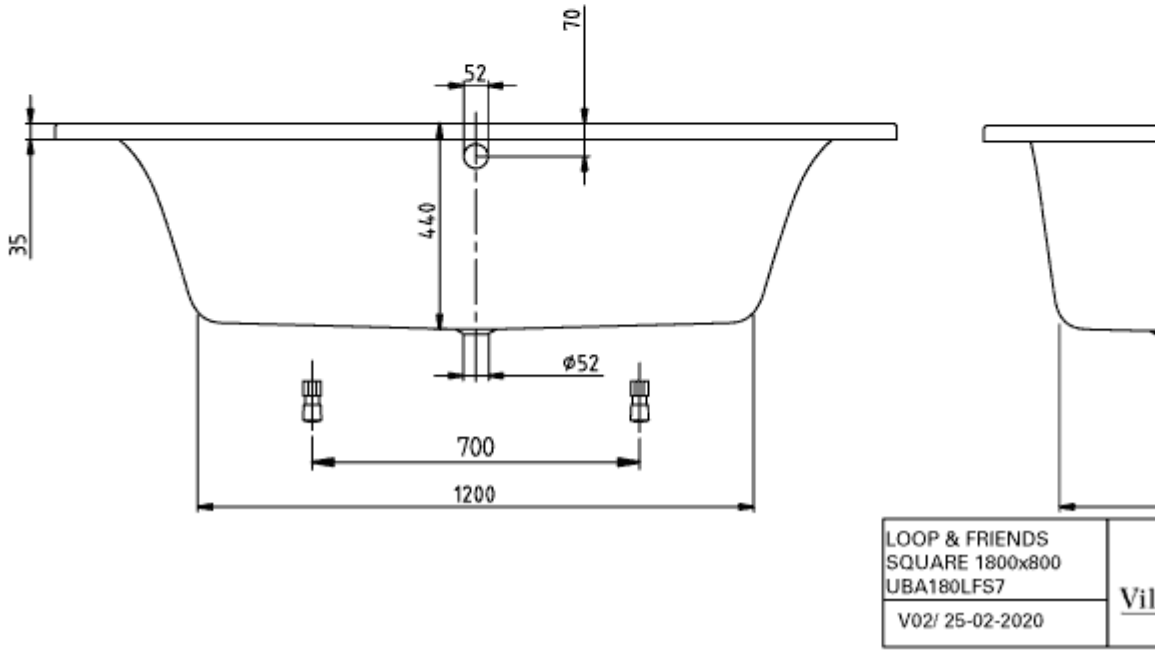
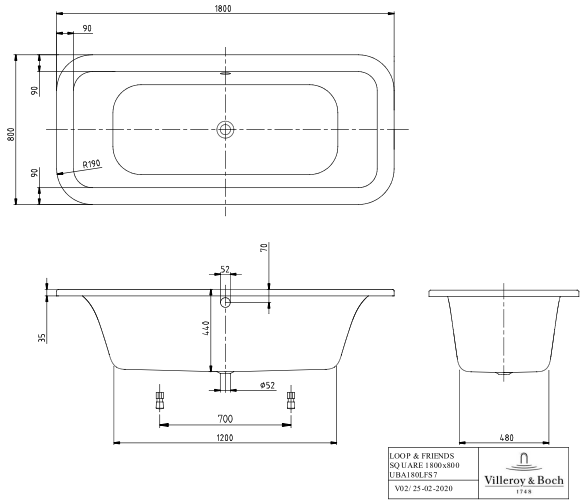
UBA180LFS7V-01