LOOP & FRIENDS BAÑERA RECTANGULAR RECTANGULAR

INFORMACIÓN DEL PRODUCTO

Título del artículo	Villeroy & Boch Loop & Friends Bañera rectangular OVAL, 1800 x 800 mm, Blanco
Número de artículo	UBA180LFO2V-01
Montaje / tipo de montaje	Integrado
Suministro	1 x bañera rectangular
Longitud en mm	1800
Anchura en mm	800
Altura en mm	465
Profundidad interior	440
Colección	Loop & Friends
Material	Acrílico
Nombre del color de la pintura	Blanco
Con rebosadero	Si
Número de personas	2
Forma	Rectangular
Nombre del color	Blanco
Con sistema antideslizante	No
Salida / Desagüe	salida central
Forma interior	ovalado
SilentFlow	No

TECHNICAL DRAWINGS

UBA180LFO2V-01

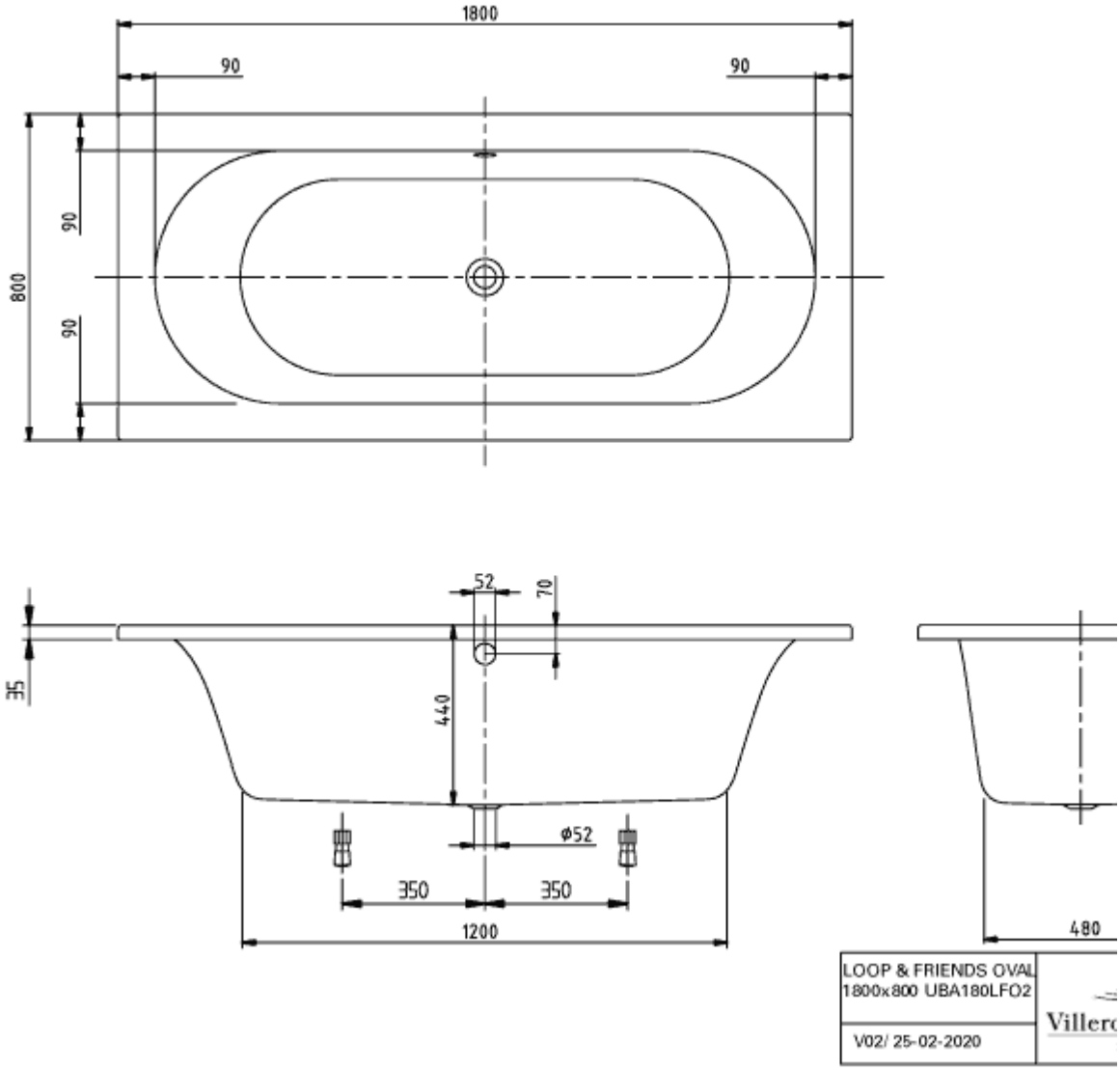
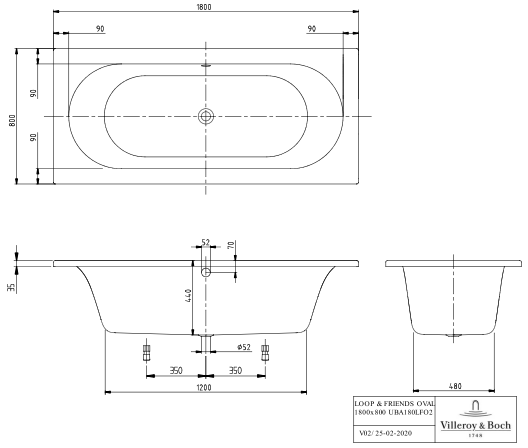
UBA180LFO2V-01