ARCHITECTURA GRIFERÍA DE TRES ORIFICIOS PARA LAVABO ANGULAR

INFORMACIÓN DEL PRODUCTO

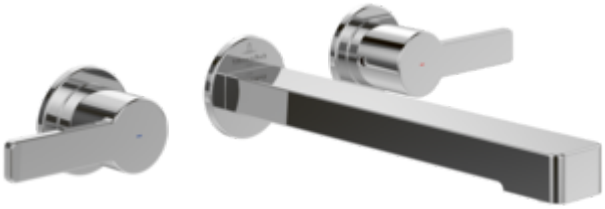

Título del artículo	Villeroy & Boch Architectura Grifería de tres orificios para lavabo con desagüe Push Open, Chrome
Número de artículo	TVW10311011061
Montaje / tipo de montaje	Montado en pared
Suministro	1 x accesorio de grifería , 1 llave de aireador 1 válvula de desagüe 1 x instrucciones de instalación
Longitud en mm	222
Anchura en mm	340
Altura en mm	52
Colección	Architectura
Material	Latón
surface	brillo
Nombre del color de la pintura	Chrome
Air plus	Un aireador enriquece el agua con aire que produce un chorro especialmente suave y además ahorra agua
Easy clean	Mayor vida útil: eliminación óptima de la cal solamente frotando las boquillas y los aireadores para limpiarlos
Aqua smart	Flujo de agua sostenible y limitado: ahorro de agua sin sacrificar el rendimiento
Smartpressure	Caudal de agua constante para los mezcladores de lavabo independientemente de las fluctuaciones de presión en el sistema de tuberías
Cartridge	Cartucho de cerámica
Swivel aerator	No
Thermostat	No
Cool Tap	No
Spray types	Eyector confort
Forma	angular
Nombre del color	Chrome

TECHNICAL DRAWINGS

TVW10311011061

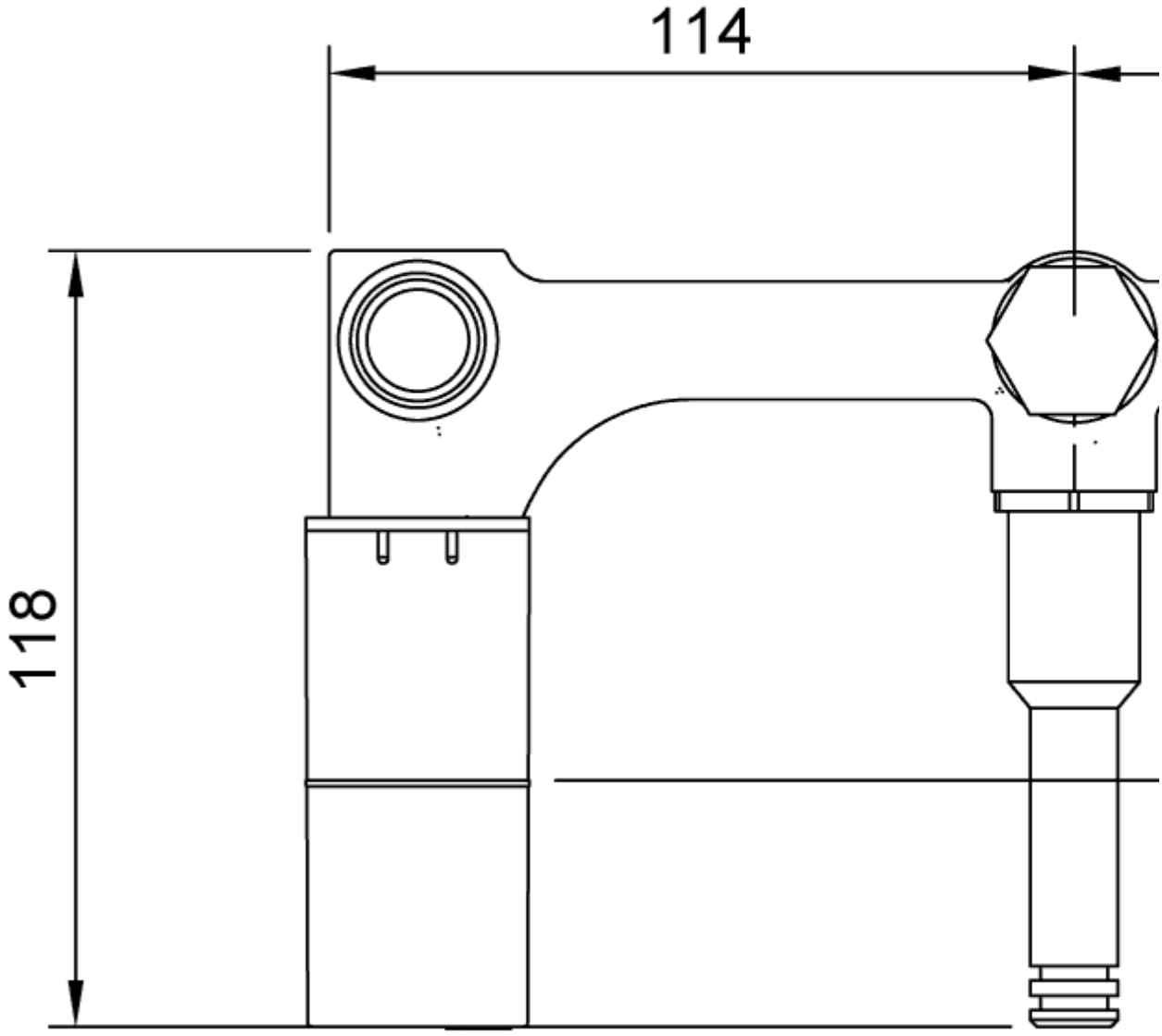
114
118
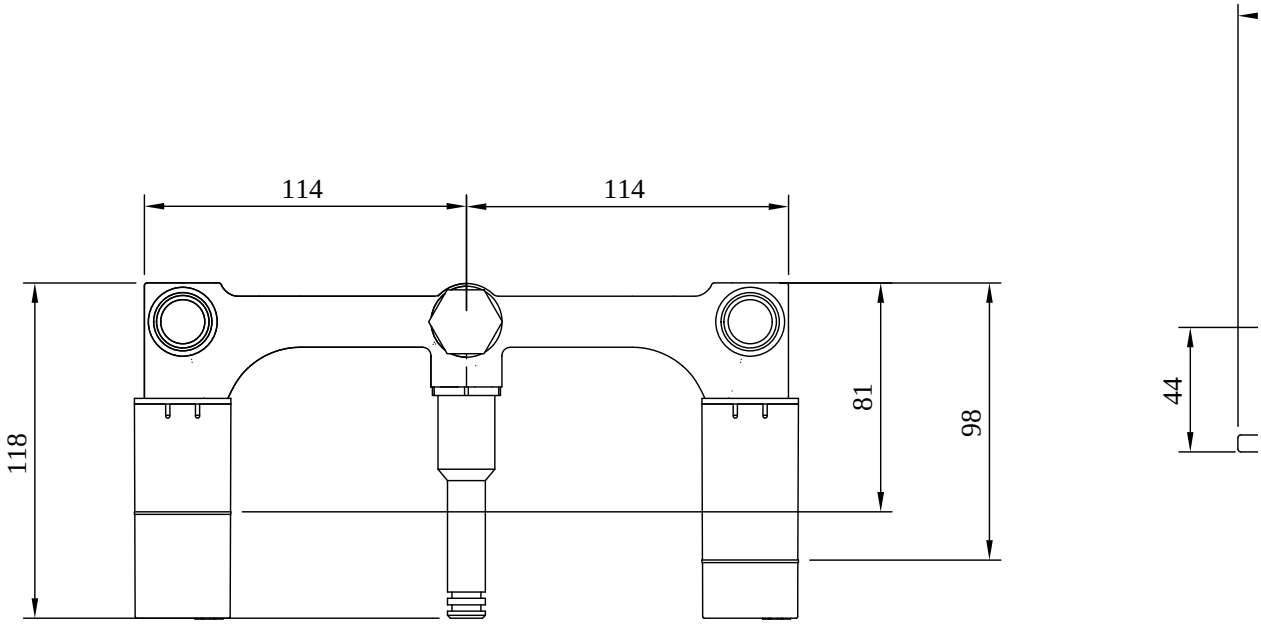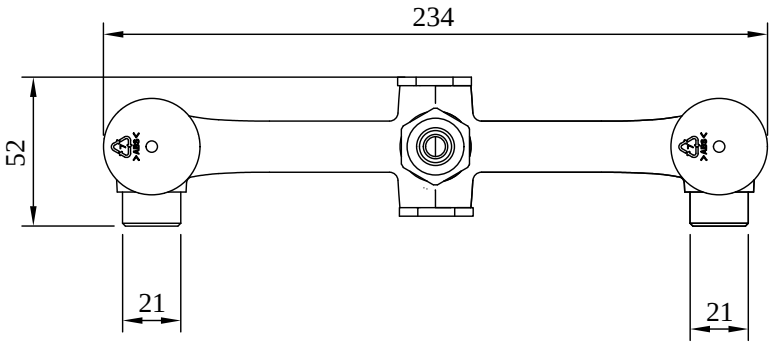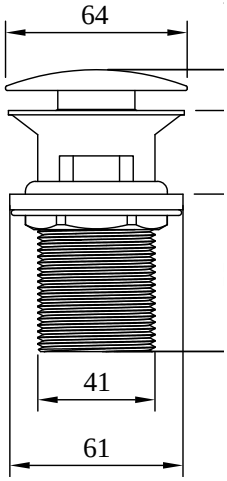
TVW10311011061