DAWN GRIFERÍA MONOMANDO EMPOTRADA REDONDO

INFORMACIÓN DEL PRODUCTO

Título del artículo	Villeroy & Boch Dawn Grifería monomando empotrada, Niquel pulido
Número de artículo	TVS10600200065
Montaje / tipo de montaje	Montado en pared
Suministro	1 x accesorio de grifería , 1 unidad de instalación oculta 1 x instrucciones de instalación
Longitud en mm	72
Anchura en mm	106
Altura en mm	110
Colección	Dawn
Nombre del color de la pintura	Niquel pulido
Cartridge	Cartucho de cerámica
Swivel aerator	No
Water regulation	La temperatura del agua se regula a 45° a cada lado
Thermostat	No
Cool Tap	No
Forma	redondo
Nombre del color	Niquel pulido

TECHNICAL DRAWINGS

TVS10600200065

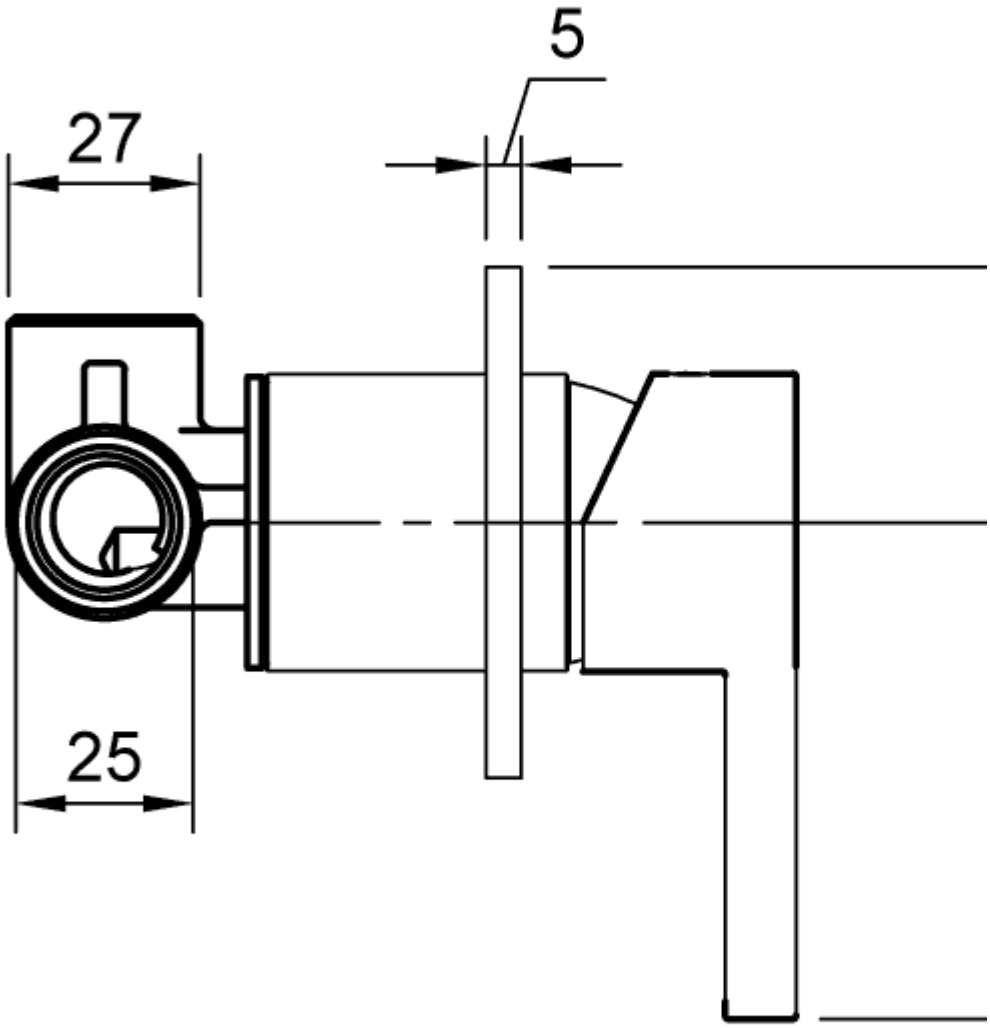
5
27
25

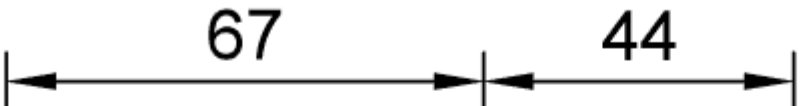
67
44
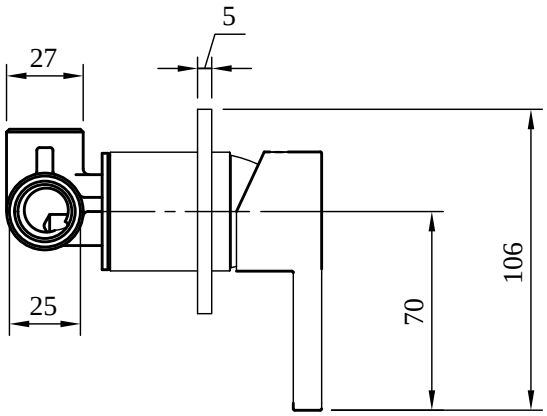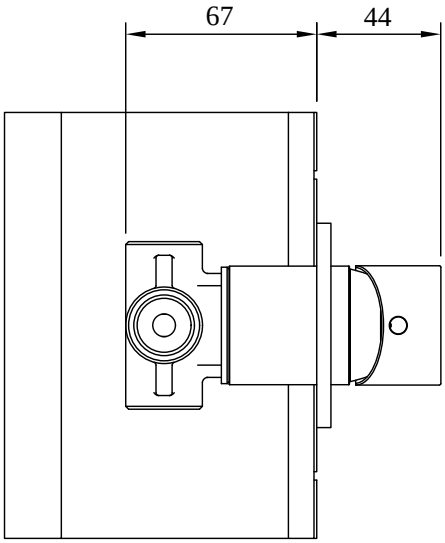
TVS10600200065