ARCHITECTURA GRIFERÍA MONOMANDO EMPOTRADA ANGULAR

INFORMACIÓN DEL PRODUCTO

Título del artículo	Villeroy & Boch Architectura Grifería monomando empotrada, Chrome
Número de artículo	TVS10335200061
Montaje / tipo de montaje	Montado en pared
Suministro	1 x accesorio de grifería , 1 x instrucciones de instalación
Longitud en mm	36
Anchura en mm	170
Altura en mm	170
Colección	Architectura
Material	Latón
surface	brillo
Nombre del color de la pintura	Chrome
Cartridge	Cartucho de cerámica
Swivel aerator	No
Thermostat	No
Cool Tap	No
Forma	angular
Nombre del color	Chrome

TECHNICAL DRAWINGS

TVS10335200061

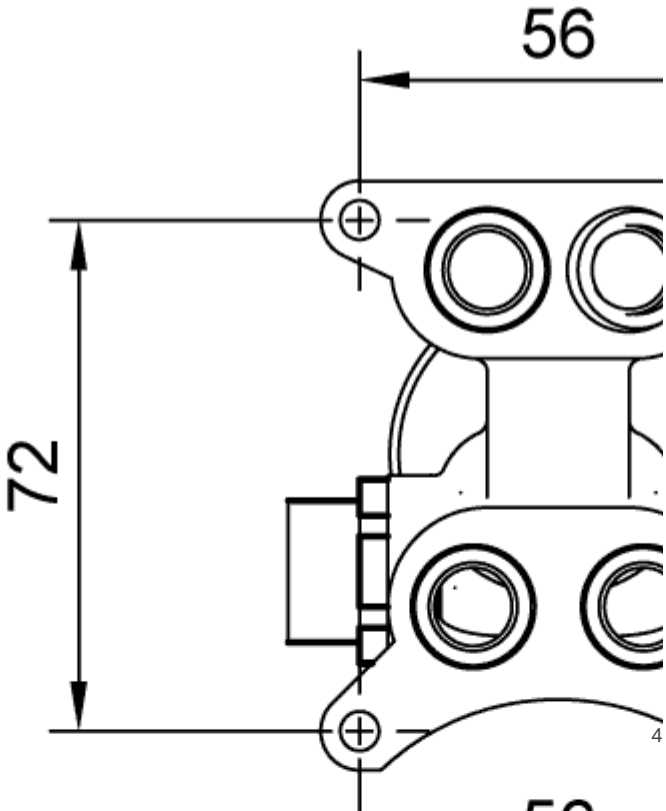
56
72
56
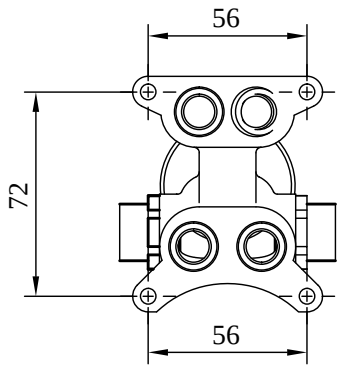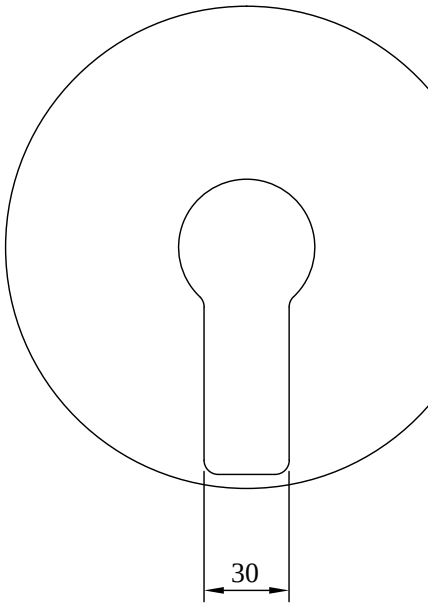
TVS10335200061