# UNIVERSAL TAPS & FITTINGS CUERPO DE MONTAJE UNIVERSAL VI-BOX PARA GRIFERÍA MONOMANDO BAJO REVOQUE REDONDO

## INFORMACIÓN DEL PRODUCTO

| | |
|---|---|
| Título del artículo | Villeroy & Boch Universal Taps & Fittings Cuerpo de montaje universal Vi-Box para grifería monomando bajo revoque para Montado en pared redondo |
| Número de artículo | TVS00035100000 |
| Montaje / tipo de montaje | Montado en pared |
| Suministro | 1 ViBox , 1 fijación 1 x instrucciones de instalación |
| Longitud en mm | 79 |
| Anchura en mm | 226 |
| Altura en mm | 259 |
| Colección | Universal Taps & Fittings |
| Material | Plástico |
| surface | mate |
| Swivel aerator | No |
| Thermostat | No |
| Cool Tap | No |
| Forma | redondo |

# TECHNICAL DRAWINGS

**TVS00035100000**

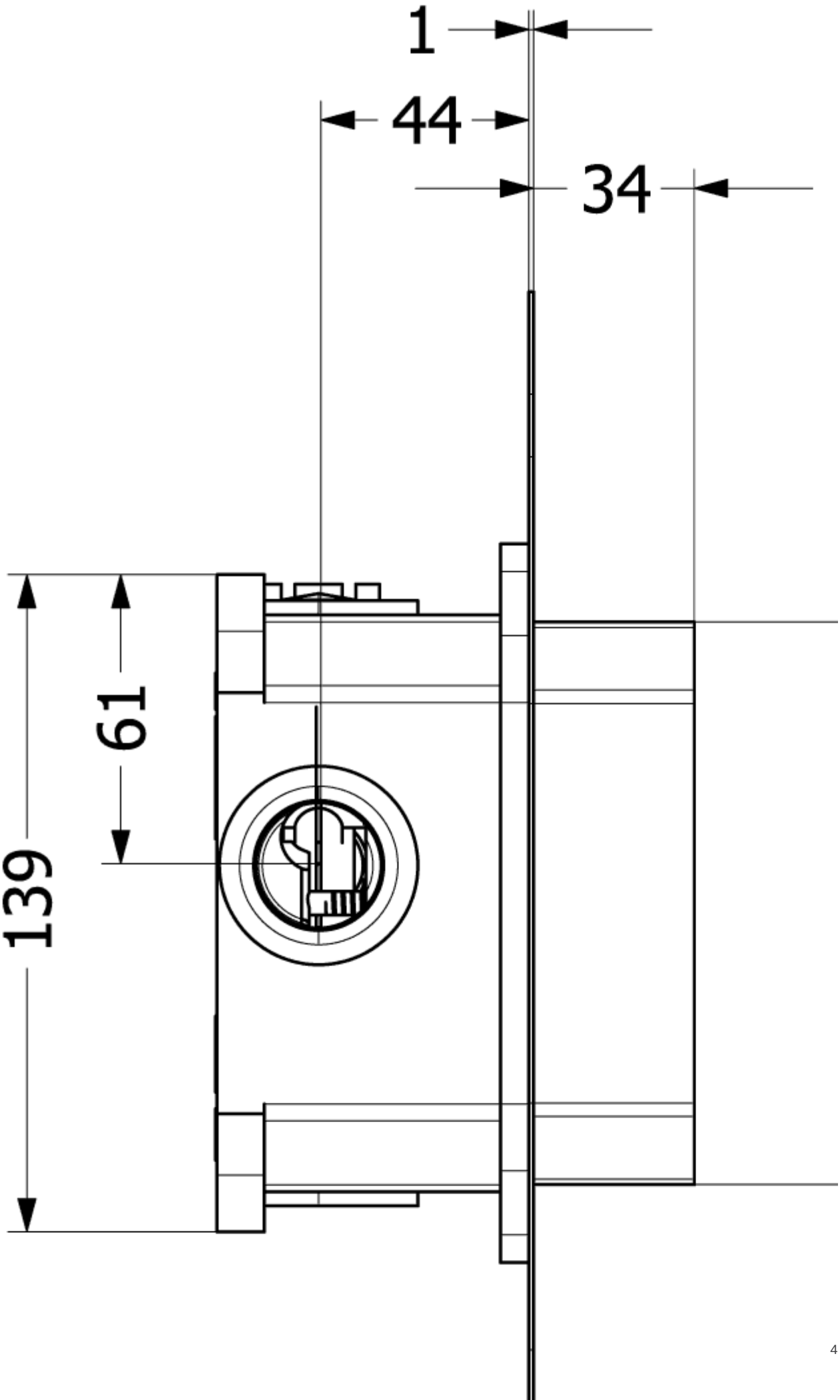
1
44
34
139
61
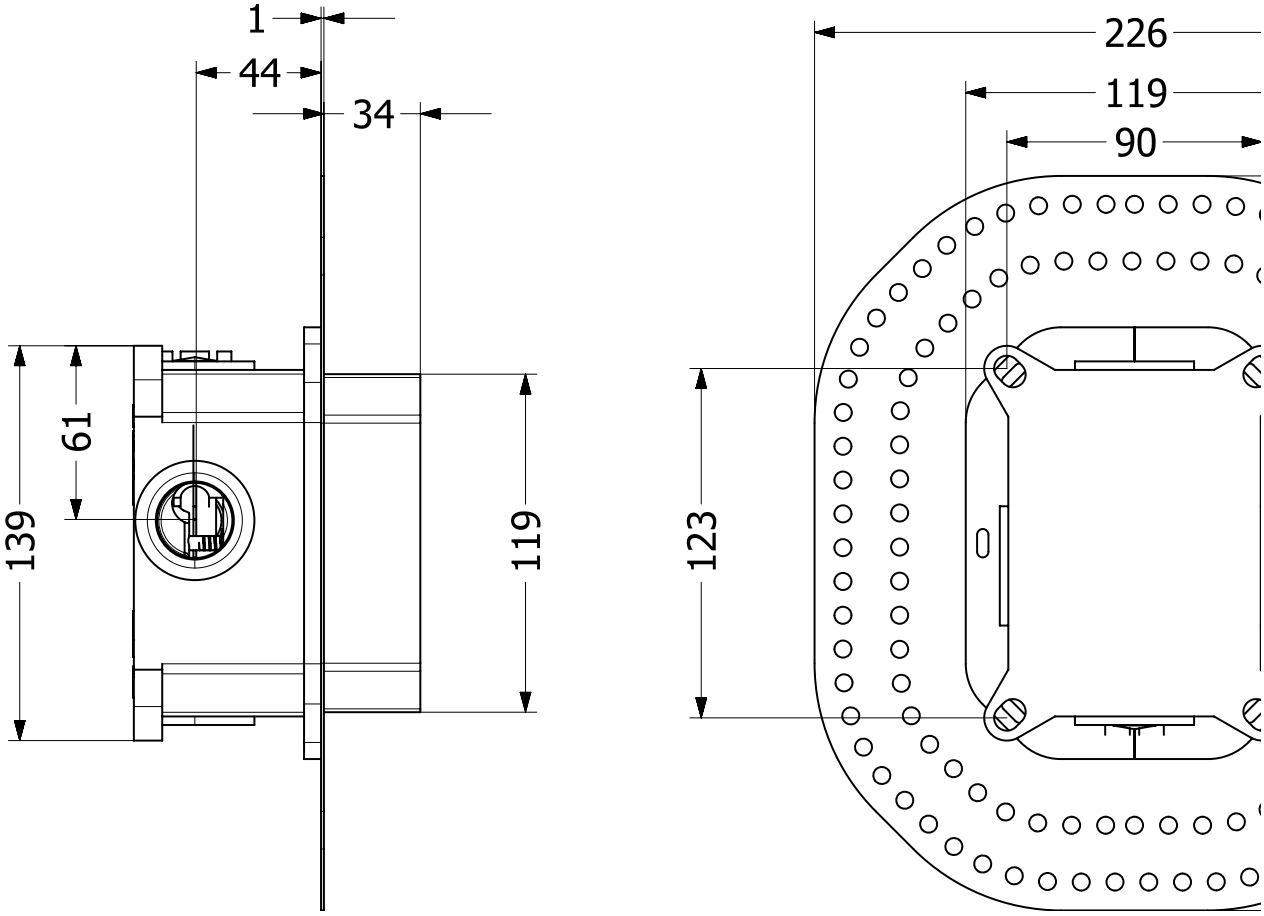
**TVS00035100000**