UNIVERSAL TAPS & FITTINGS FIJACIÓN A PISO PARA MONOMANDO DE BAÑERA REDONDO

INFORMACIÓN DEL PRODUCTO

Título del artículo	Villeroy & Boch Universal Taps & Fittings Fijación a piso para monomando de bañera para Montado en suelo redondo, Cromo
Número de artículo	TVC00046500000
Montaje / tipo de montaje	Montado en suelo
Suministro	1 x accesorio de grifería , 1 fijación 1 x instrucciones de instalación
Longitud en mm	129
Anchura en mm	118
Altura en mm	126
Colección	Universal Taps & Fittings
Material	Latón
Nombre del color de la pintura	Cromo
Swivel aerator	No
Thermostat	No
Cool Tap	No
Forma	redondo
Nombre del color	Cromo

TECHNICAL DRAWINGS

TVC00046500000

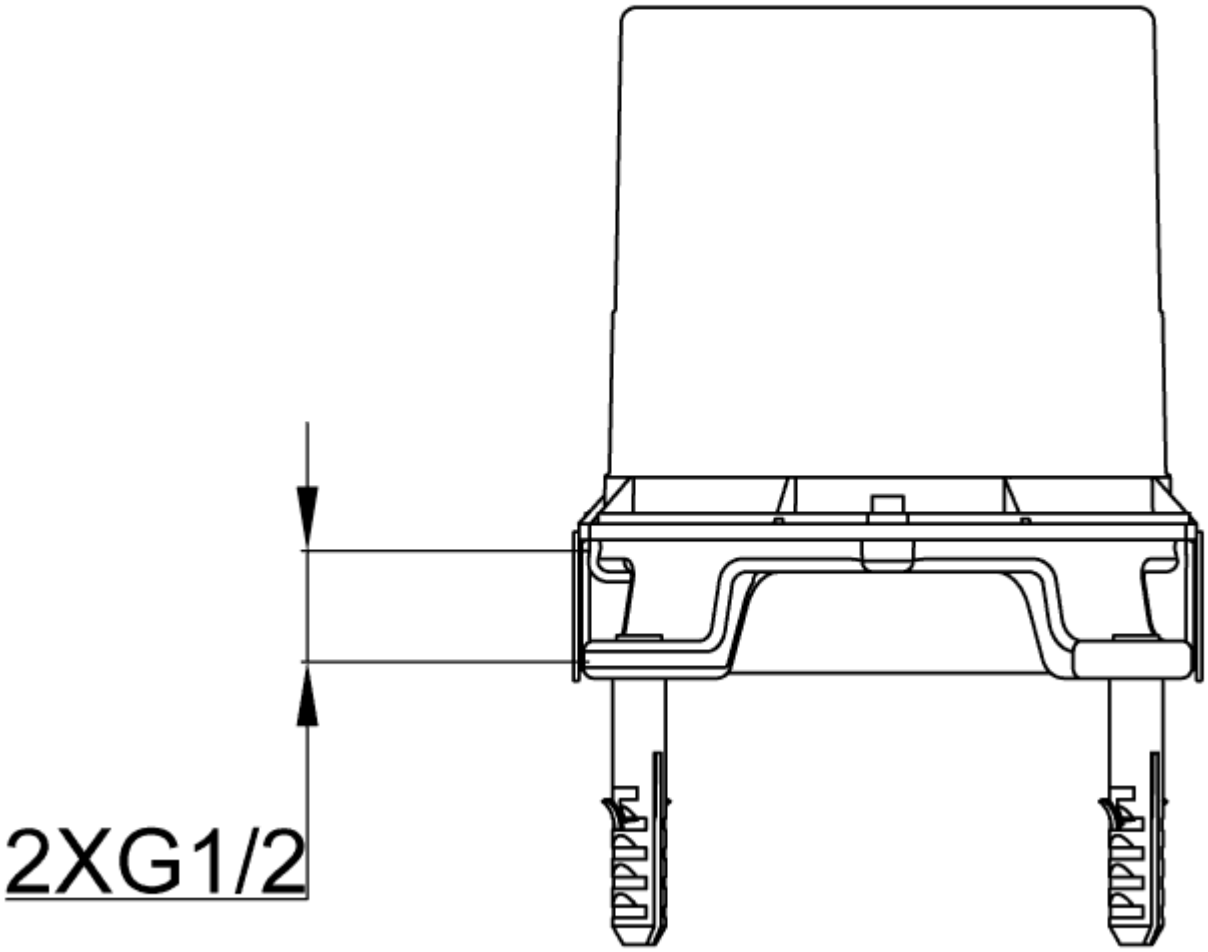
2XG1/2

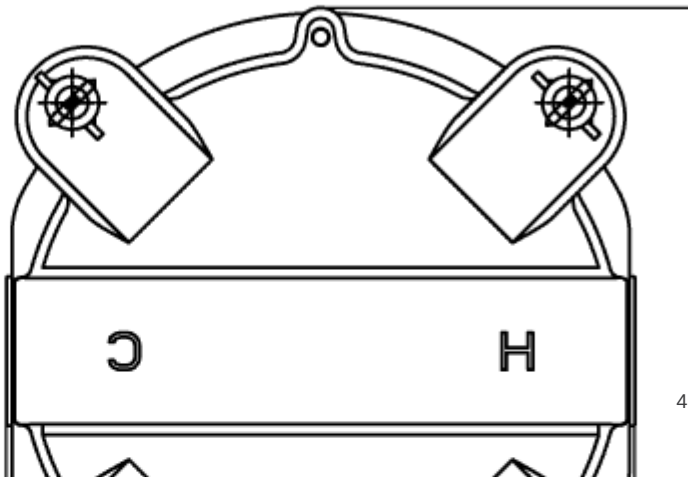
C
H
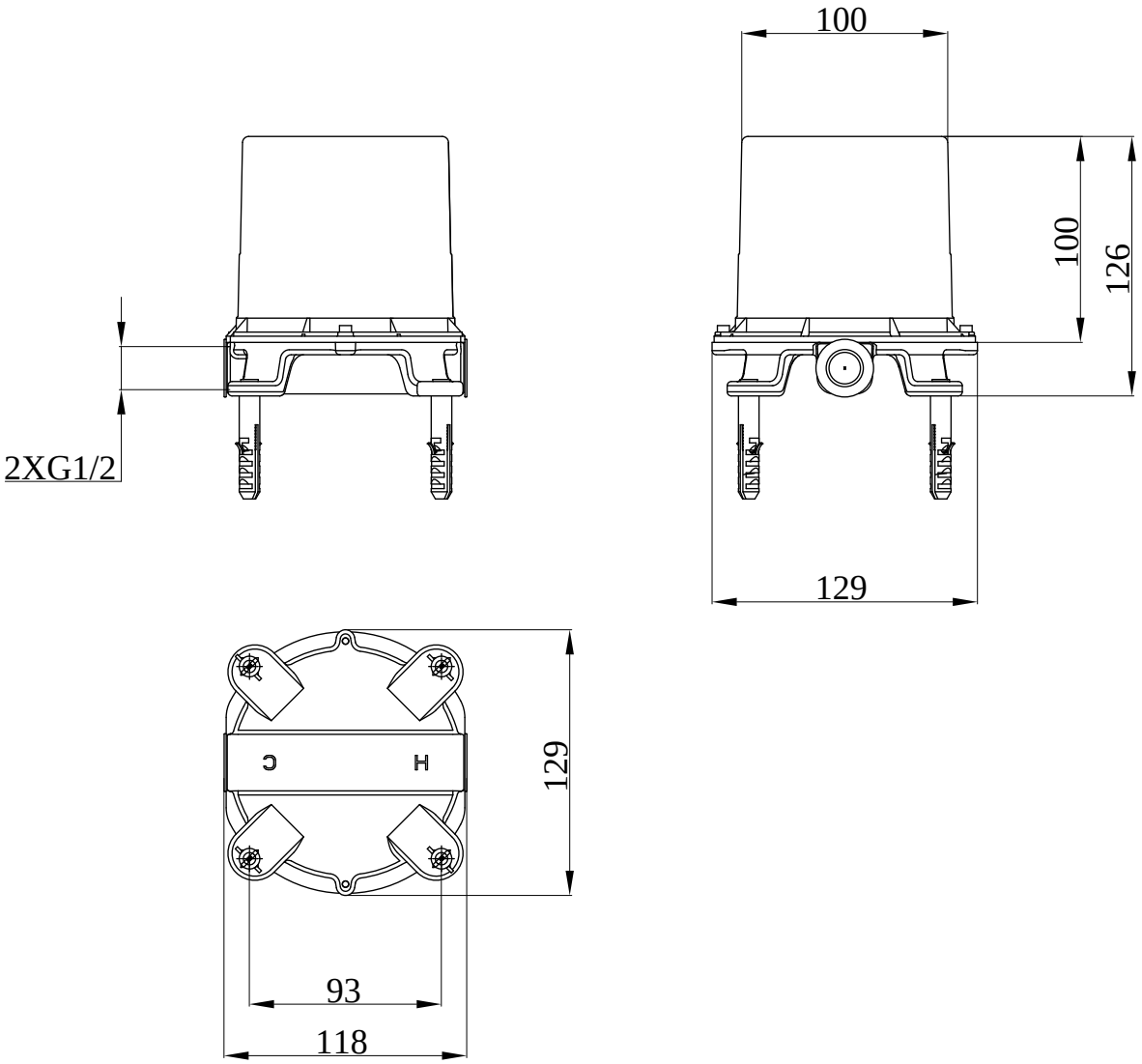
TVC00046500000