ELEMENTS - TENDER TOALLERO REDONDO

INFORMACIÓN DEL PRODUCTO

Título del artículo	Villeroy & Boch Elements - Tender Toallero, 164 x 32 x 185 mm, Chrome
Número de artículo	TVA15100500061
Montaje / tipo de montaje	Montado en pared
Suministro	1 x toallero , 1 fijación 1 x instrucciones de instalación
Profundidad en mm	32
Anchura en mm	164
Altura en mm	185
Colección	Elements - Tender
Material	Cinc
Nombre del color de la pintura	Chrome
Nombre del color	Chrome

TECHNICAL DRAWINGS

TVA15100500061

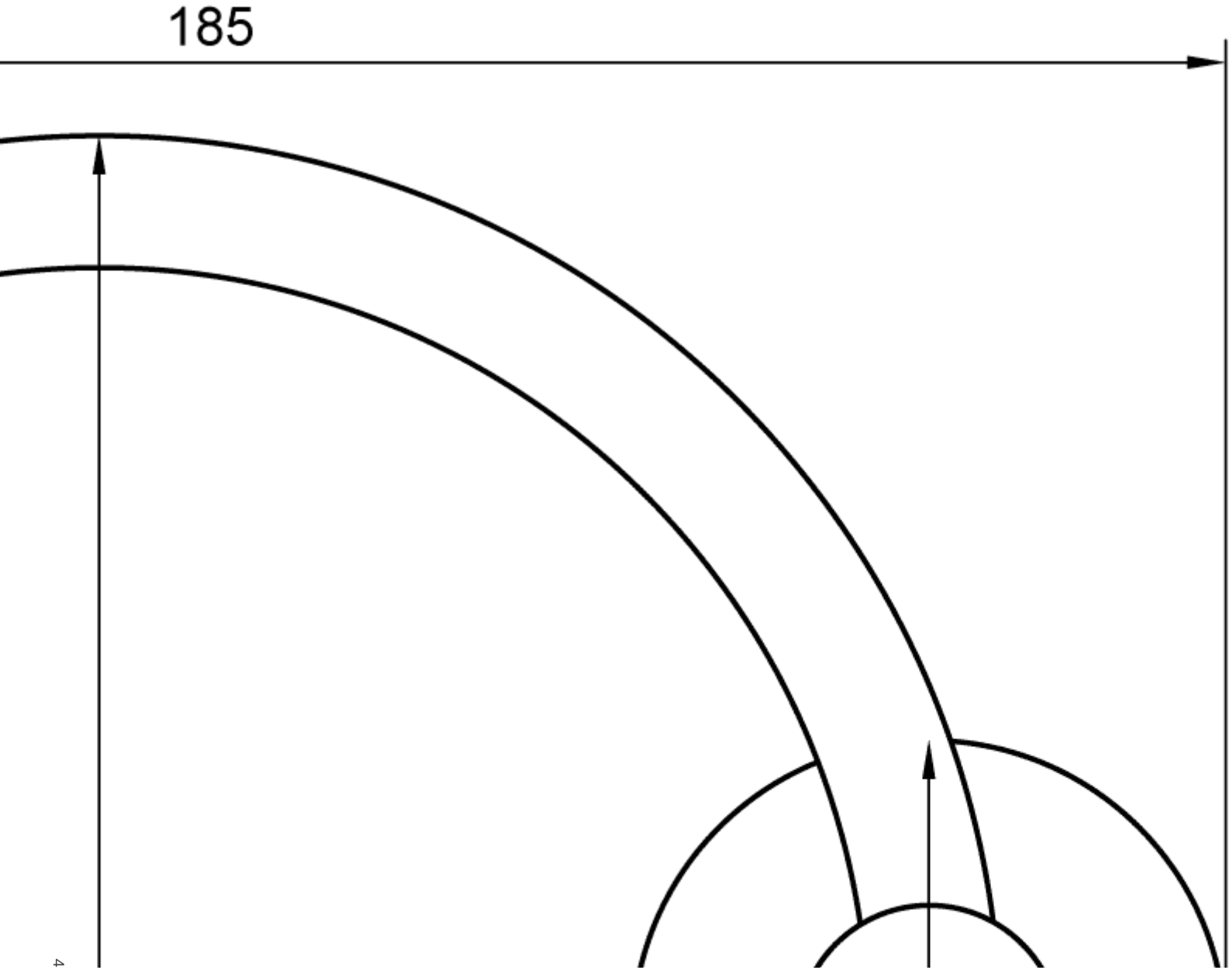
185
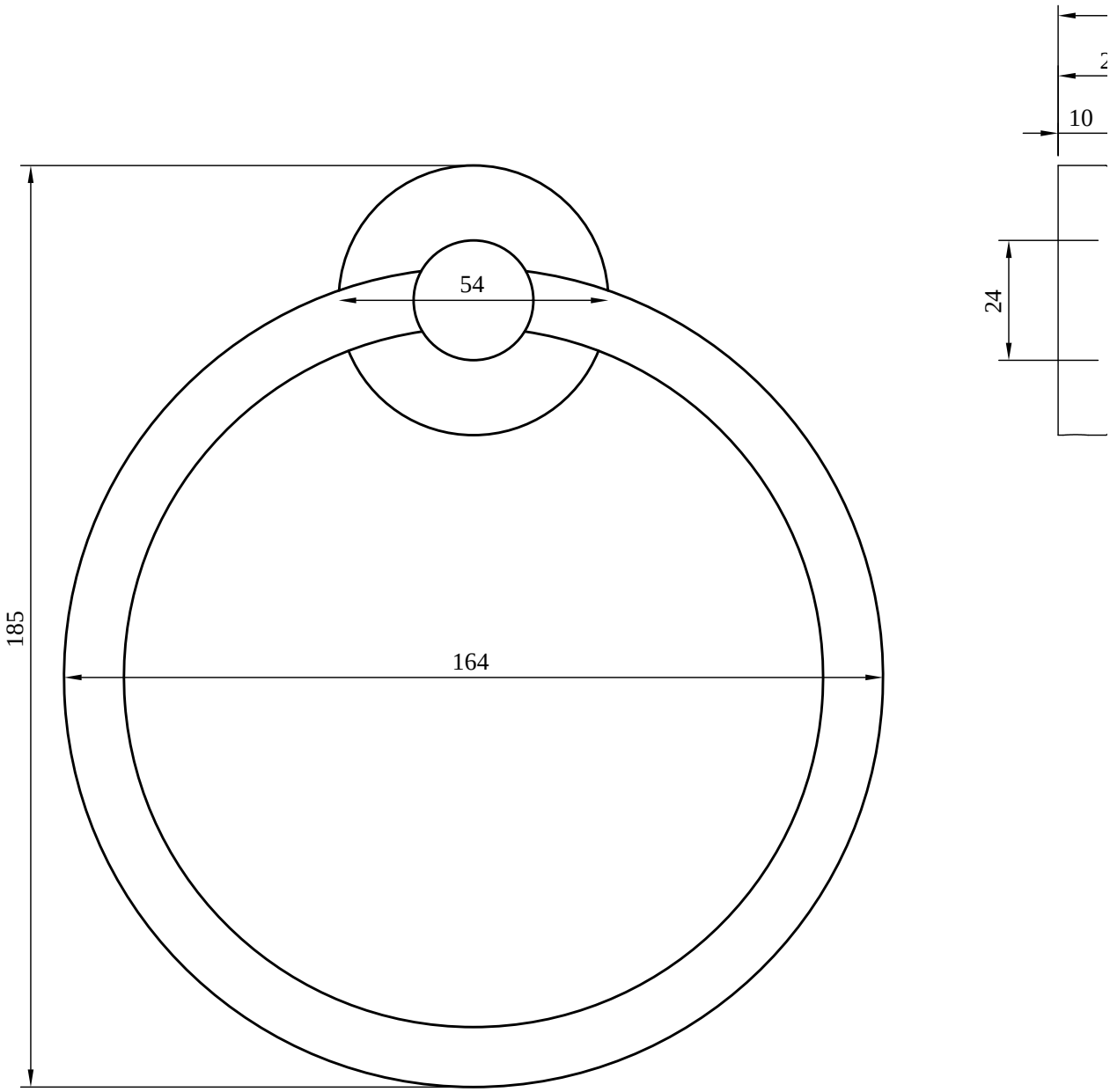
TVA15100500061