VENTICELLO MODULO BAJO ANGULAR

INFORMACIÓN DEL PRODUCTO

Título del artículo	Villeroy & Boch Venticello Modulo bajo, 2 compartimentos extraíbles, 753 x 590 x 502 mm, Truffle Grey / Truffle Grey
Número de artículo	A92501VG
Montaje / tipo de montaje	Montado en pared
Tipo de apertura	2 compartimentos extraíbles
Equipamiento	1 x divisor de cajón de vidrio alto , 2 x divisor de cajón de vidrio bajo 1 x caja de accesorios L 2 x cajón
Suministro	1 x unidad de tocador , 1 x juego de sujeción
Posición del lavabo	lavabo en el centro
Profundidad en mm	502
Anchura en mm	753
Altura en mm	590
Profundidad con asidero mm	502
Profundidad sin asidero mm	477
Colección	Venticello
Adecuado para	Lavabos con mueble seleccionados
Función	con SoftClosing
Material del frontal	Tablero aglomerado
Superficie frontal	Revestimiento directo
Material del cuerpo	Tablero aglomerado
Superficie cuerpo	Revestimiento directo
Material de la placa de cubierta	Tablero aglomerado
Otro material	Tirador: Aluminio
Otras superficies	Tirador: Cromo, brillo
Forma	angular
Nombre del color	Truffle Grey
Nombre del color de la placa de cubierta	Truffle Grey
Otros nombres de color	Tirador: Chrome
Con iluminación	No
Compatible con domótica	No

TECHNICAL DRAWINGS

A92501VG

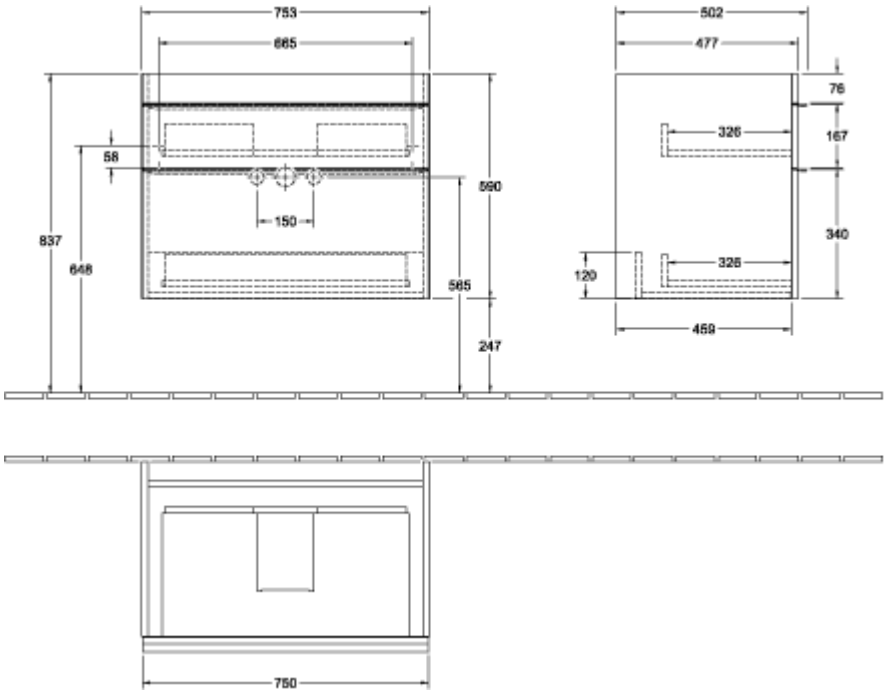
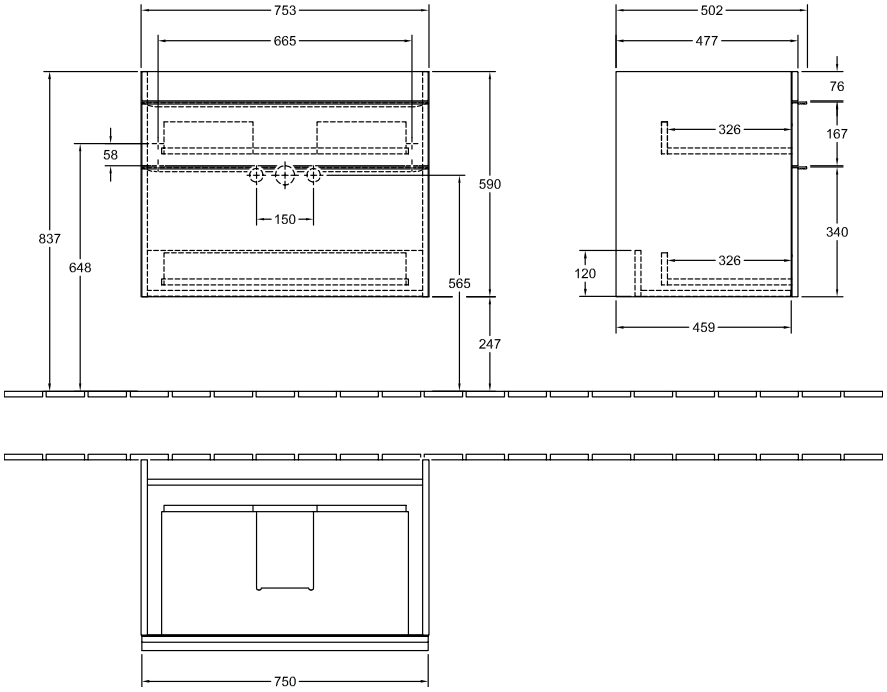
A92501VG