SUBWAY 2.0 INODORO DE FONDO PROFUNDO RIMLESS, CON CISTERNA A COMBINAR OVALADA

INFORMACIÓN DEL PRODUCTO

Título del artículo	Villeroy & Boch Subway 2.0 Inodoro de fondo profundo rimless, con cisterna a combinar, de pie, Blanco
Número de artículo	5617R001
Montaje / tipo de montaje	De pie
Indicaciones de montaje	recomendación: montaje con distancia a la pared: 15 mm
Suministro	1 x inodoro de fondo profundo, sin reborde , 1 x juego de sujeción
Profundidad en mm	700
Anchura en mm	370
Altura en mm	400
Colección	Subway 2.0
Adecuado para	Cisterna montada
Inovadora tecnología de enjuague (con TwistFlush)	No
Volumen de enjuague l	3 / 4,5 l
Suspendido - De pie	de pie
Material	Cerámica sanitaria
surface	brillo
Nombre del color de la pintura	Blanco
Forma	Ovalada
Nombre del color	Blanco
Superficie antibacteriana (con AntiBac)	No
Fácil limpieza de las superficies (CeramicPlus)	No
Sin reborde de enjuague (DirectFlush)	Si
Tipo de enjuague	Inodoro de fondo profundo
Solución de frescor integrada (con ViFresh)	No
Salida / Desagüe	salida horizontal

TECHNICAL DRAWINGS

5617R001

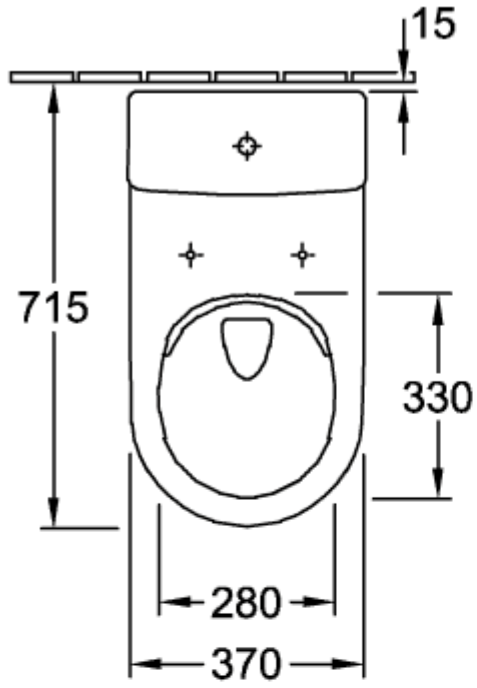
15
715
330
280
370

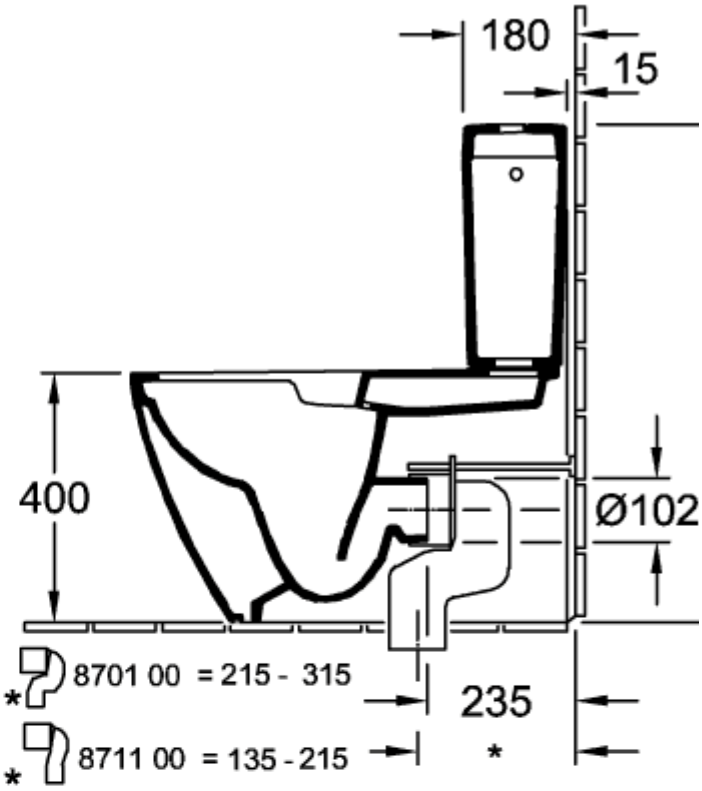
180
15
400
Ø102
8701 00 = 215 - 315
8711 00 = 135 - 215
235
*

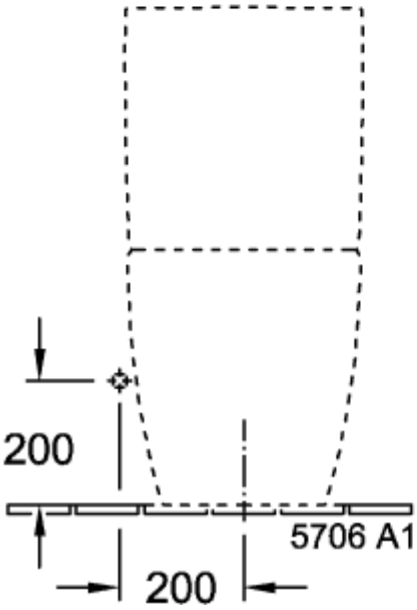
200
200
5706 A1

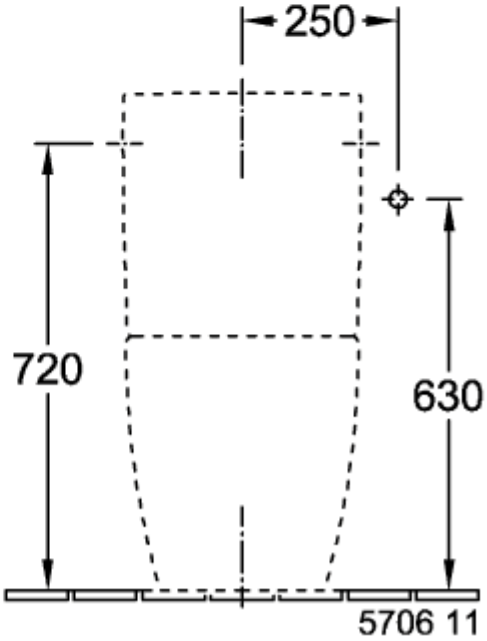
250
720
630
5706 11

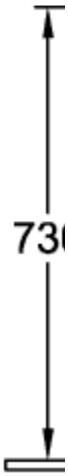

5617R001

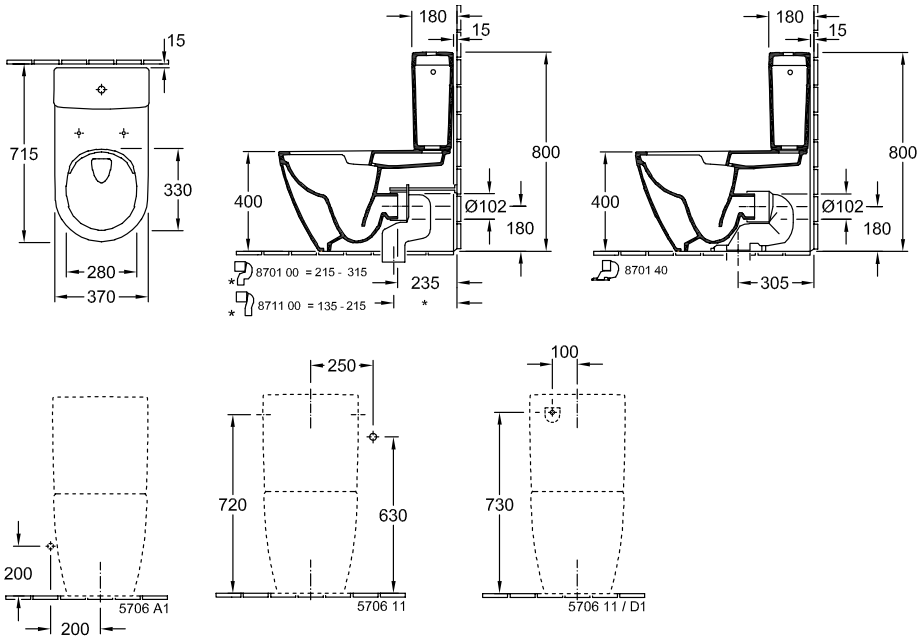
15
715
330
280
370
180
15
800
400
Ø102
180
8701 00 = 215 - 315
235
8711 00 = 135 - 215
180
15
800
400
Ø102
180
8701 40
305
250
720
630
5706 11
100
730
5706 11 / D1
200
5706 A1
200

5617R001

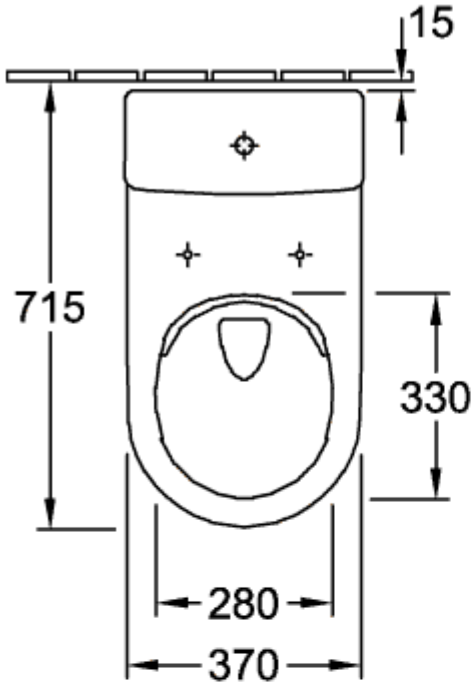
15
715
330
280
370

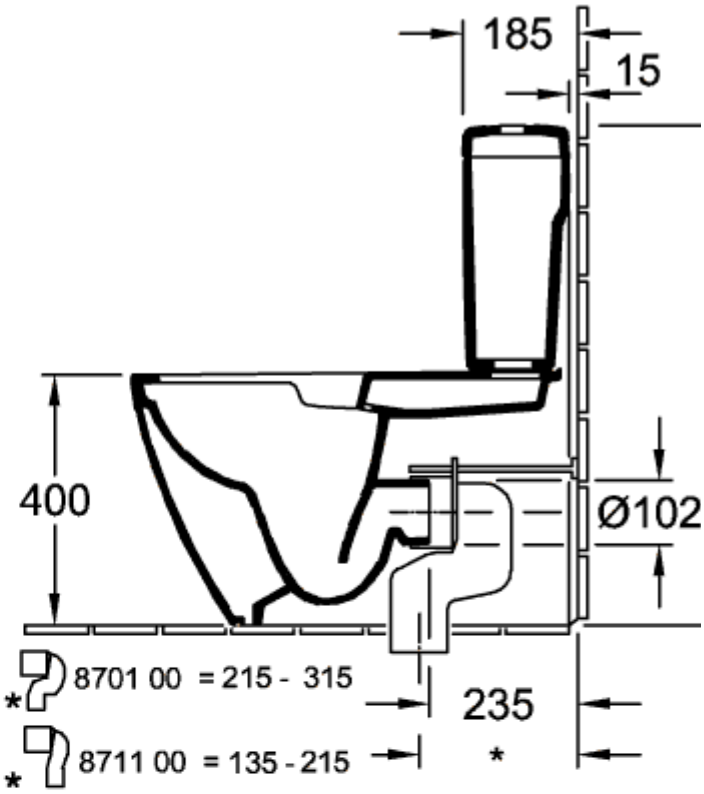
185
15
400
Ø102
8701 00 = 215 - 315
235
8711 00 = 135 - 215
*
*
*

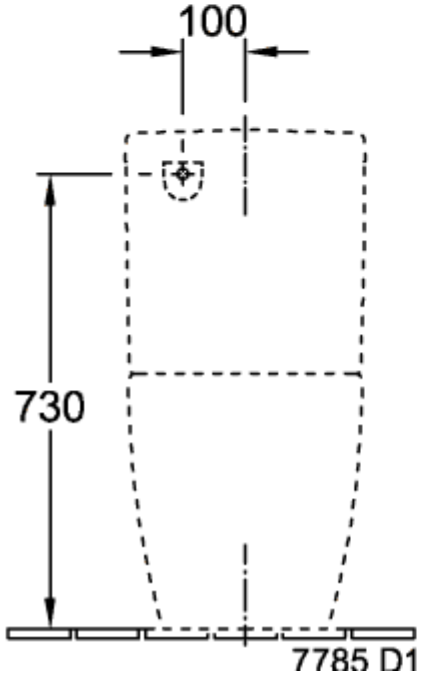
100
730
7785 D1

5617R001

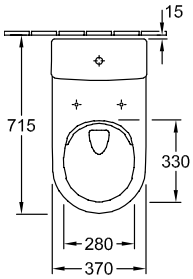
15
715
330
280
370

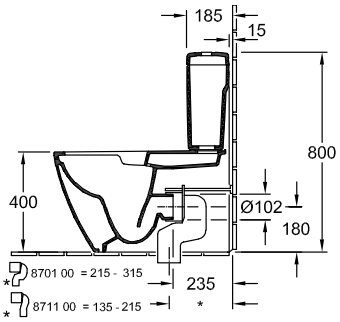
185
15
800
400
Ø102
180
8701 00 = 215 - 315
8711 00 = 135 - 215
235
*

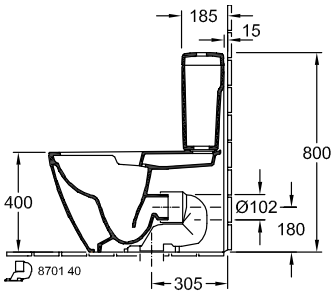
185
15
800
400
Ø102
180
8701 40
305

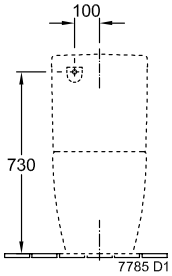
100
730
7785 D1